Steck
Abbruchgeräte

Ersatzteile:
Abbruchschere

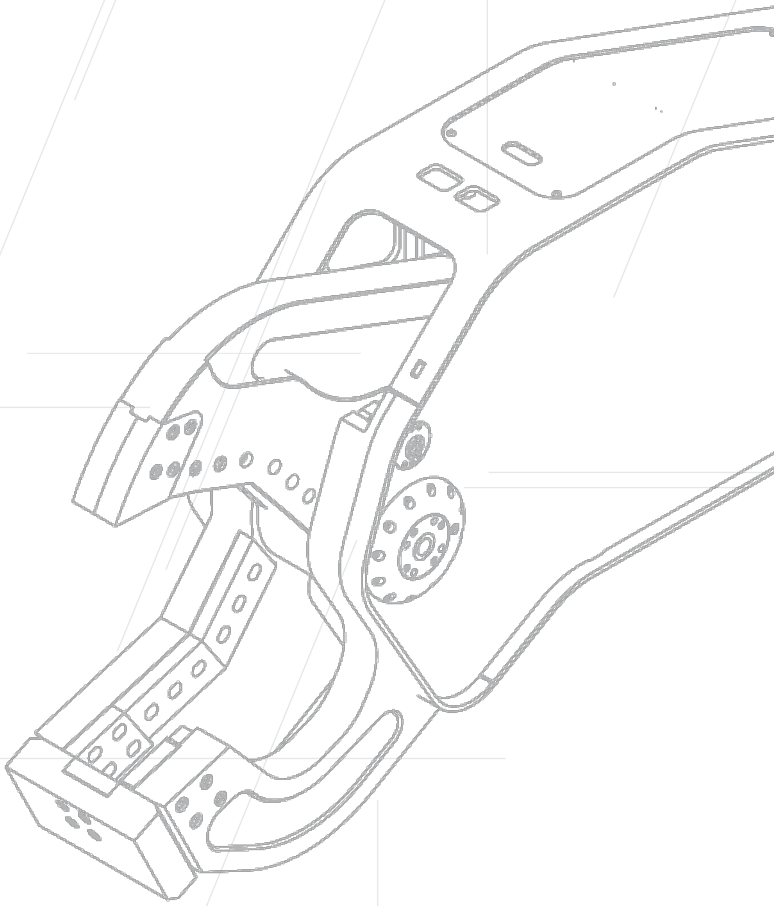

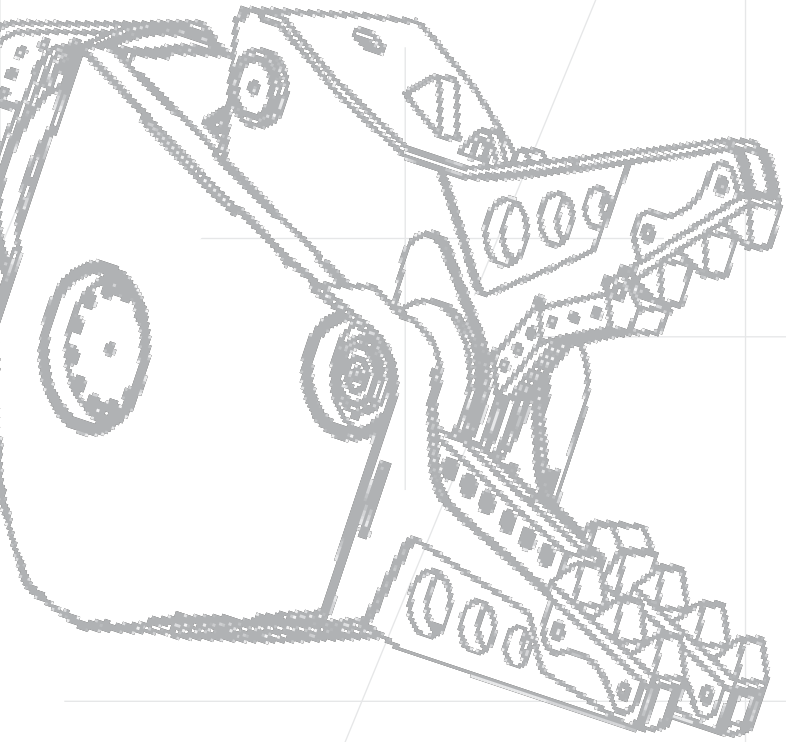

MADE IN Steck Gütesiegel GERMANY

Ersatzteile Abbruchscheren

Ersatzteile für alle gängigen Abbruchscheren:

- Buchsen
- Bolzen
- Dichtungssätze
- Drehdurchführung
- Drehmotor
- Drehkranz
- Joch
- Messer
- Oberkopf
- Ripperzahn
- Ritzel
- Schneidmesser
- Schockventil
- Sicherung
- Zähne
- Zahnhalter
- Zahnreihen
- Zylinder
- usw.

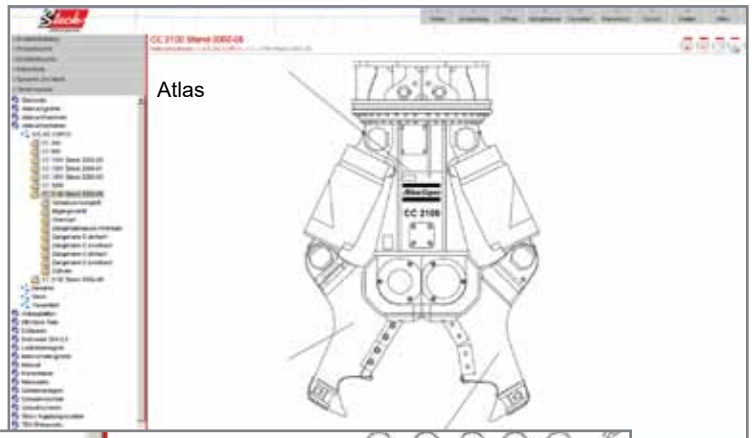

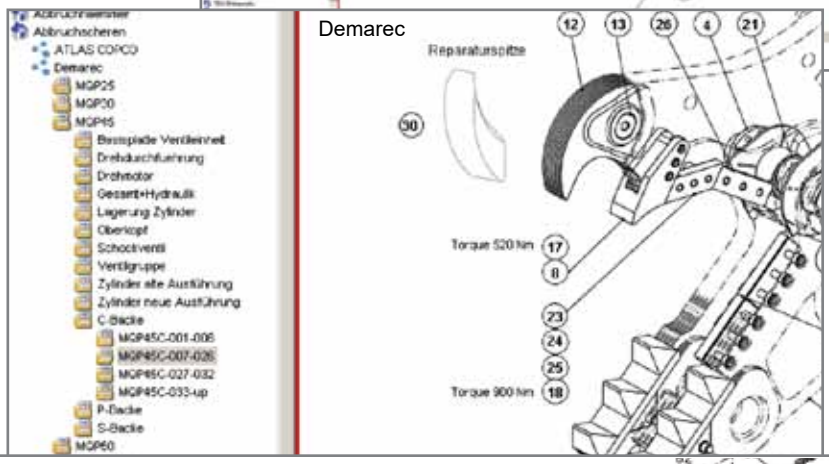

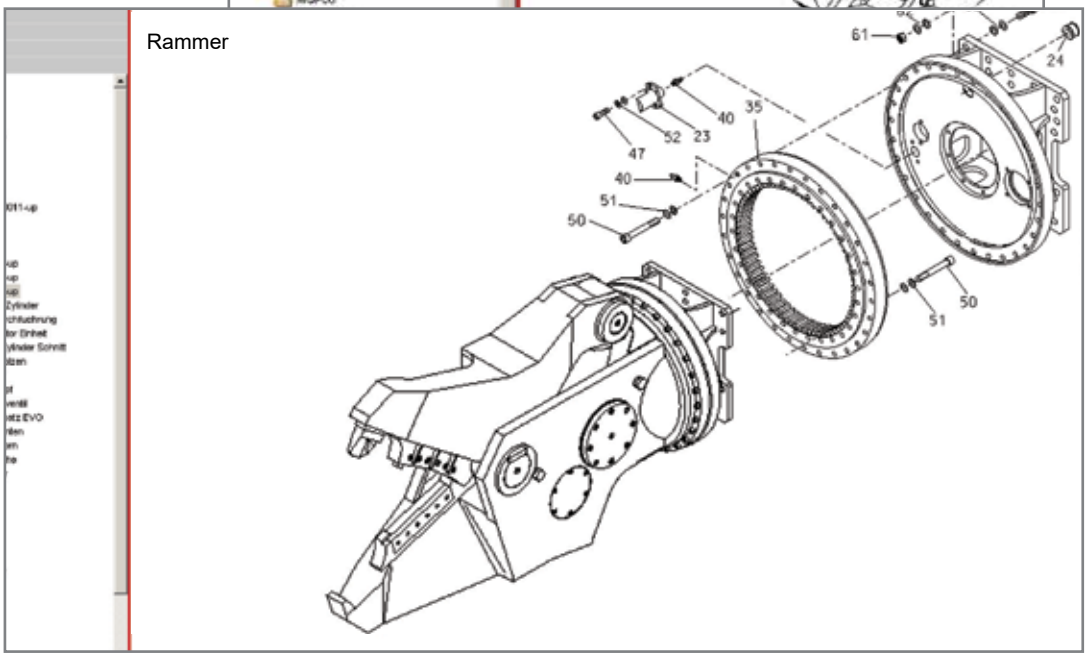

© Copyright Steck 2023

Ersatzteile für alle gängigen Abbruchscheren:

- Atlas Copco - Epiroc
- Caterpillar
- CNH
- Demarec
- Genesis
- Kinshofer
- Krupp
- MSP
- Rammer
- Sandvik
- Steck
- Trevi Benne
- Verachtert
- Vibra Ram

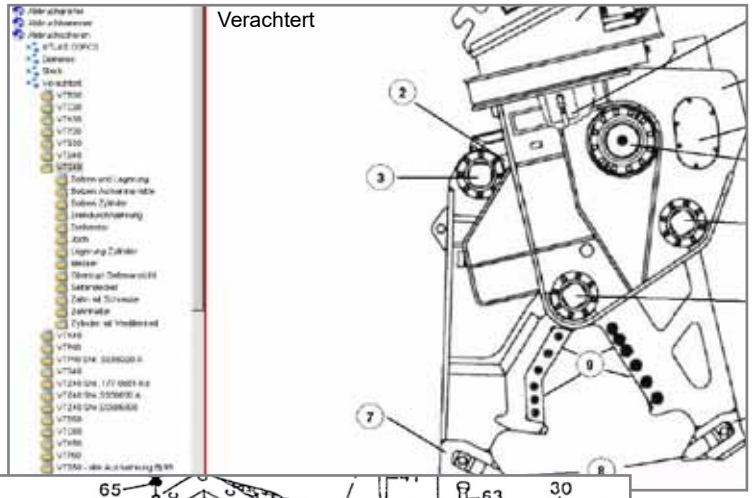

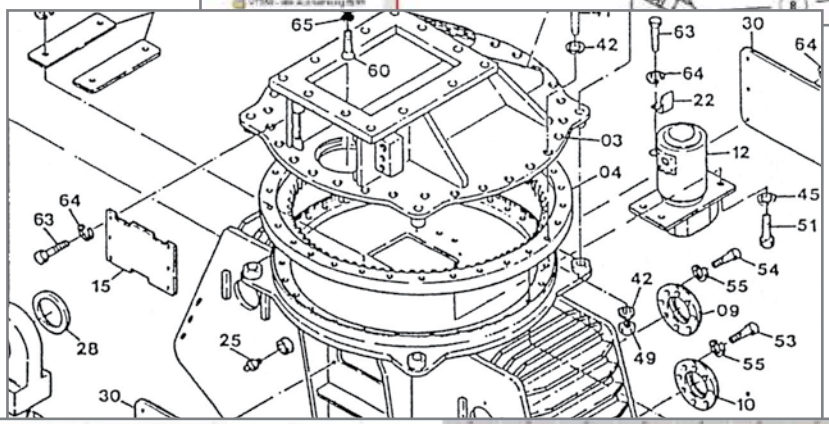

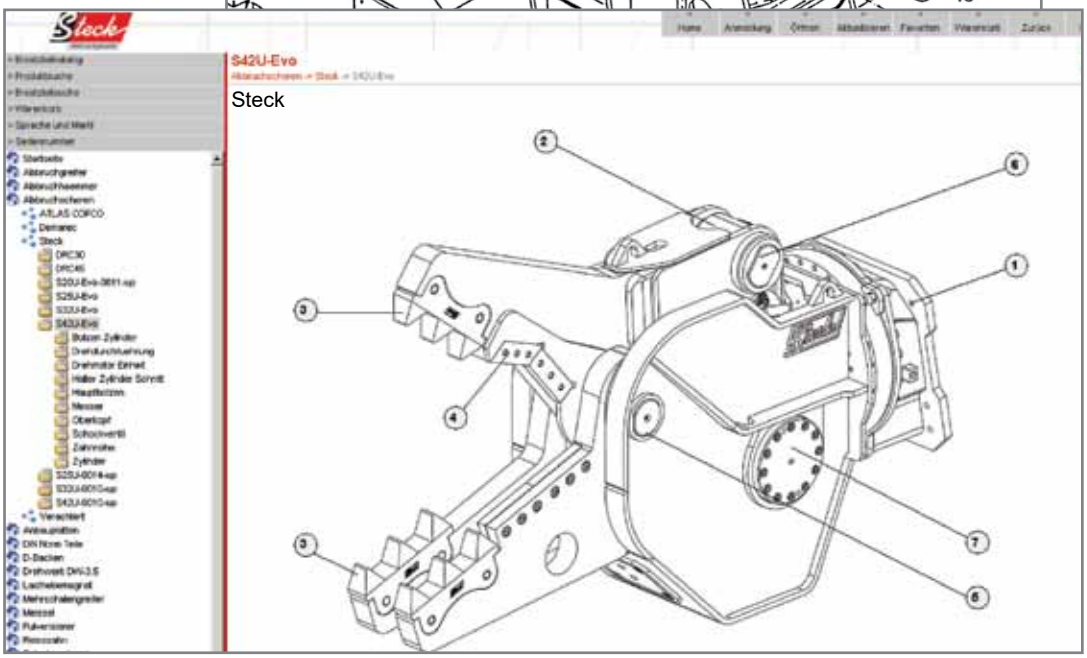

Ersatzteile Abbruchschere Steck Long Front

Ersatzteile für alle gängigen Abbruchschere Steck Long Front:

- S07U LF
- S13U LF
- S20U LF
- S25U LF
- S32U LF
- S42U LF

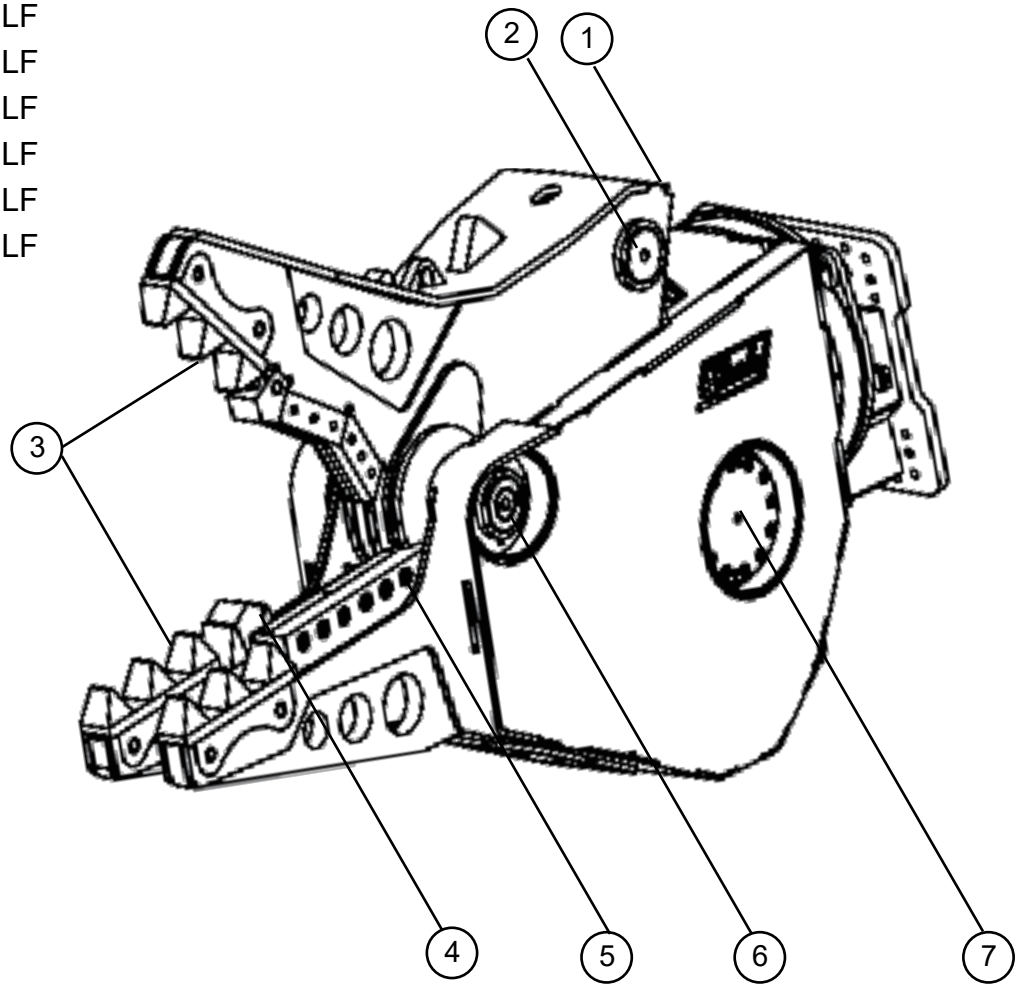

Position	Bezeichnung
1	Zylinder
2	Bolzen
3	Zahnreihe
4	Zahn
5	Messer
6	Hauptbolzen
7	Bolzen

© Copyright Steck 2023

Ersatzteile Abbruchschere Demarec

Ersatzteile für alle gängigen Abbruchschere Demarec:

- DRC25
- DRC30
- DRC45
- DLC25
- DLC30
- DLC45
- MQP25
- MQP30
- MQP45
- MQP60

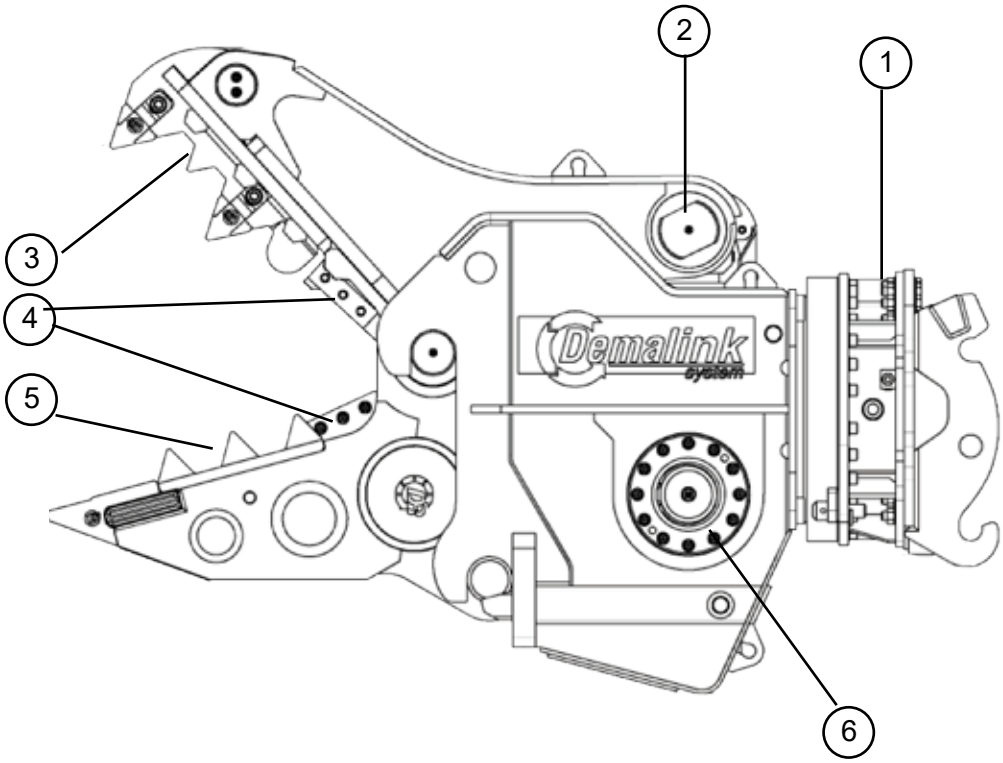

Position	Bezeichnung
1	Oberkopf
2	Bolzen
3	Zahnplatte
4	Messer
5	Zahnreihe
6	Bolzen

Ersatzteile Abbruchschere LST

Ersatzteile für alle gängigen Abbruchschere LST:

- DS230
- DS280
- MP250

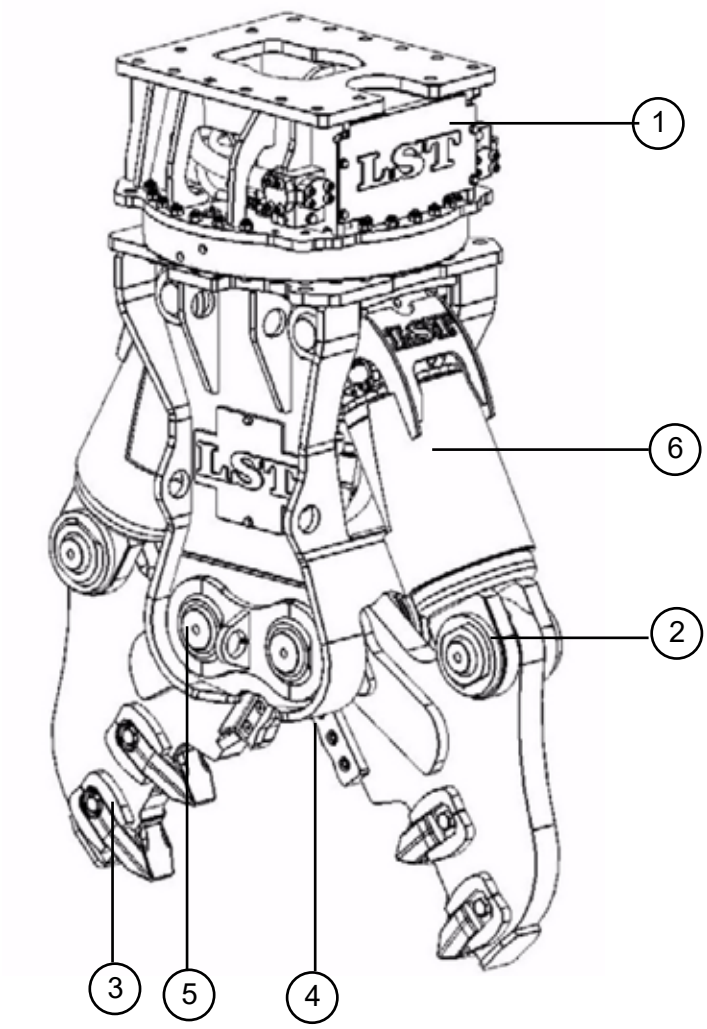

Position	Bezeichnung
1	Oberkopf
2	Bolzen
3	Zahn
4	Messer
5	Bolzen
6	Zylinder

© Copyright Steck 2023

Ersatzteile Abbruchschere Okada

Ersatzteile für alle gängigen Abbruchschere Okada:

- CUT-100HR

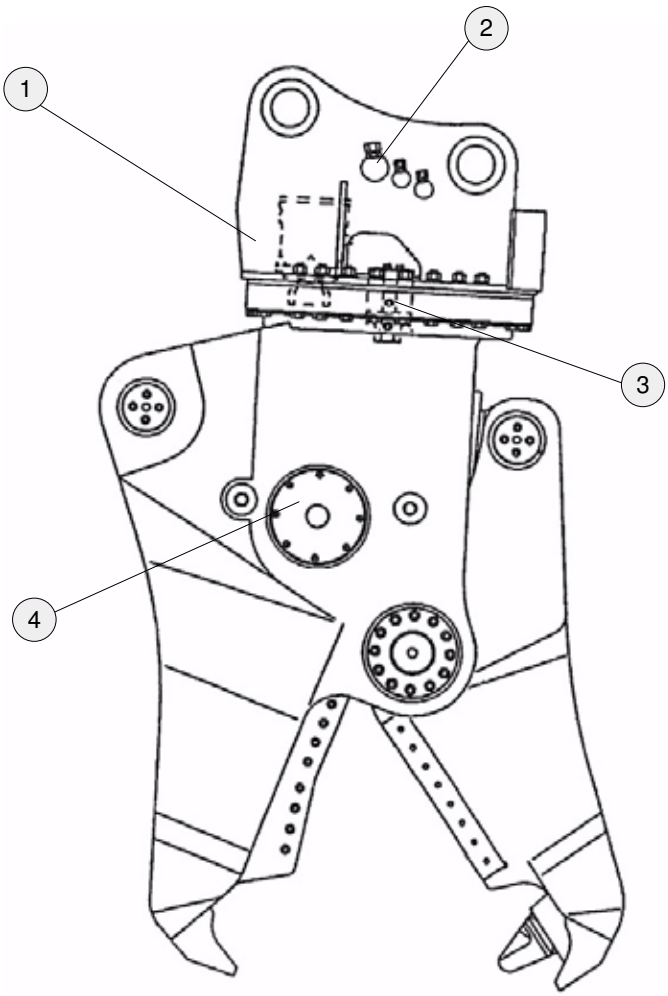

Position	Bezeichnung
1	Gehäuse
2	Oberkopf
3	Hydraulik
4	Bolzen

© Copyright Steck 2023

Ersatzteile Abbruchschere Rammer

Ersatzteile für alle gängigen Abbruchschere Rammer:

- RC06
- RC14
- RC15
- RC18SN
- RC18D
- RC20
- RC22
- RC22SN
- RC22N
- RC26N

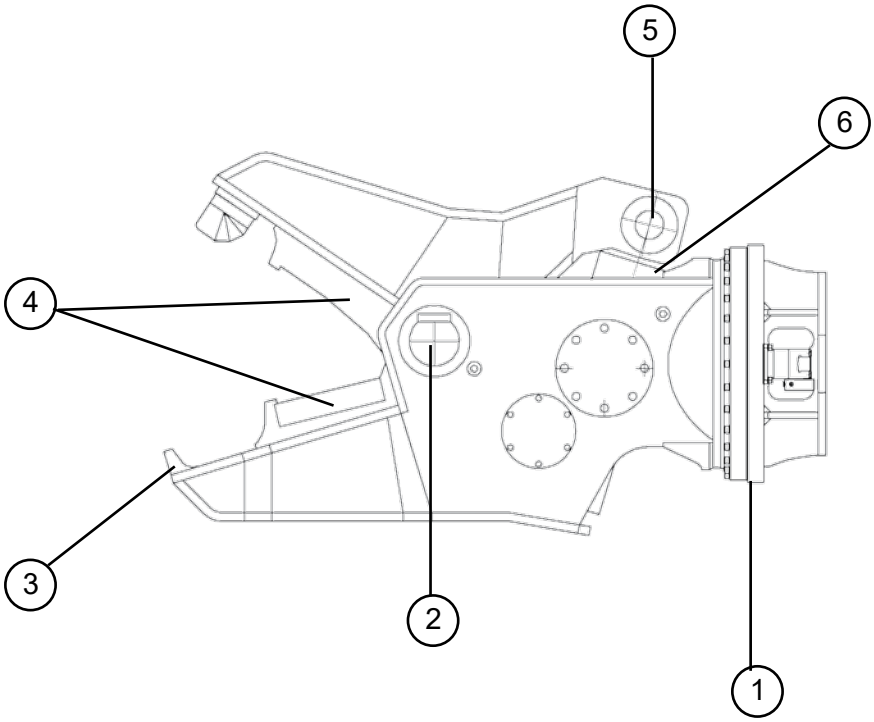

Position	Bezeichnung
1	Oberkopf
2	Bolzen
3	Zahn
4	Messer
5	Bolzen
6	Zylinder

Ersatzteile Abbruchschere Verachtert

Ersatzteile für alle gängigen Abbruchschere Verachtert:

- VTB30
- VTC30
- VTK30
- VTP30
- VTS30
- VT-30
- VT-40
- VTB40
- VTC40
- VTK40
- VTP40
- VTS40
- VTZ40
- VTB50
- VTC50
- VTK50
- VTP50
- VTS50
- VTZ50
- VTB60
- VTC60
- VTP60
- VTS60
- VT-60

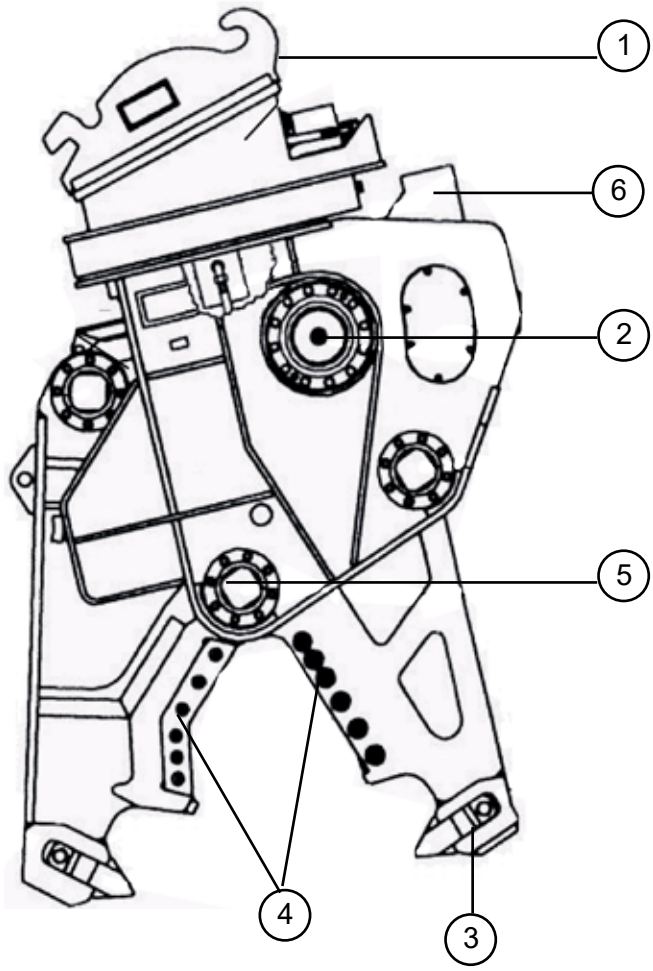

Position	Bezeichnung
1	Oberkopf
2	Bolzen
3	Zahn
4	Messer
5	Bolzen
6	Zylinder

Ersatzteile Abbruchschere VTN

Ersatzteile für alle gängigen Abbruchschere VTN:

- MT20

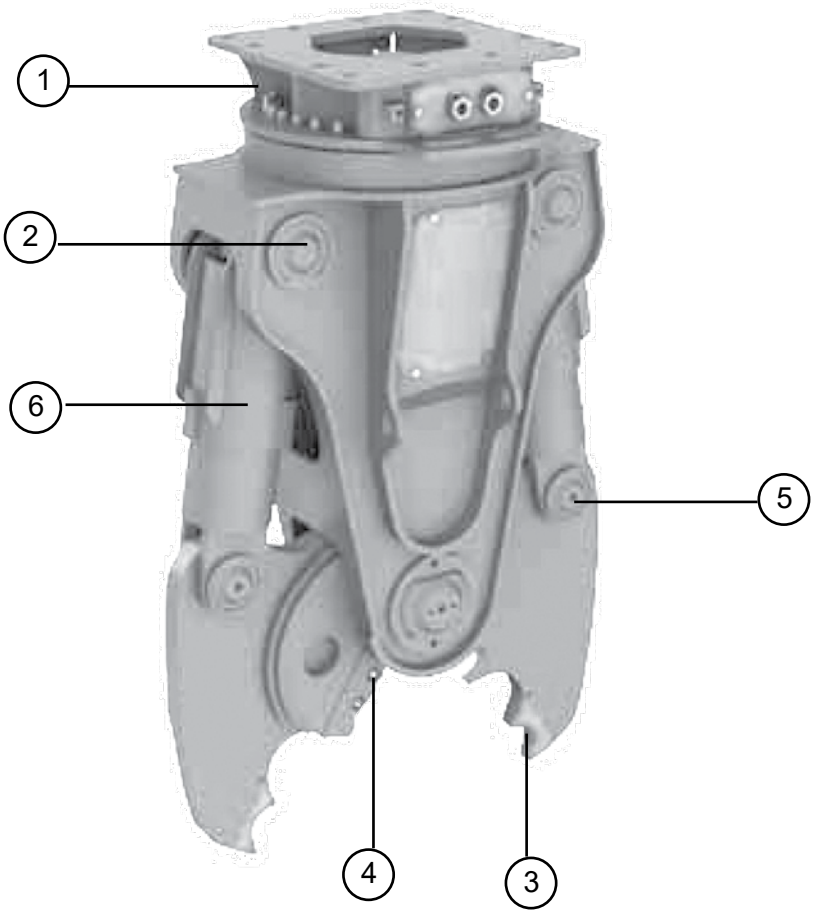

Position	Bezeichnung
1	Oberkopf
2	Bolzen
3	Zahn
4	Messer
5	Bolzen
6	Zylinder

© Copyright Steck 2023

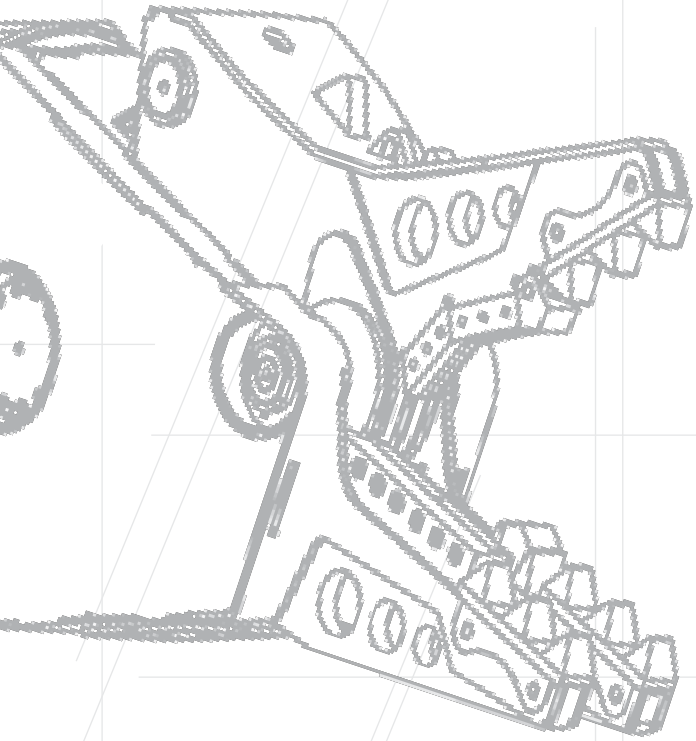

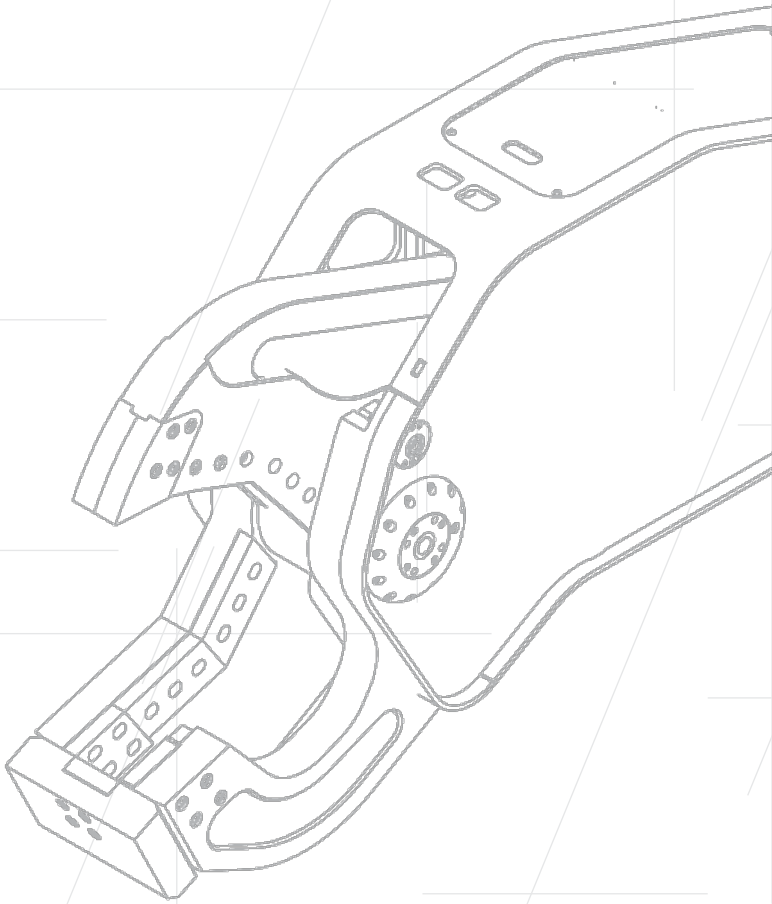

Steck Abbruchgeräte GmbH
Hauptstr. 20
D- 89192 Rammingen

Gerichtsstand: Ulm/ Donau HRB 726131
Ust.- ID Nr.: DE275269830
Tel. +49 (0) 7345 9123 - 0
Fax +49 (0) 7345 9123 - 20
E-Mail info@steck.de
Internet www.steck.de

Ihr Ansprechpartner:

© Copyright Steck 2023