Steck
Abbruchgeräte

Ersatzteile:
Abbruchschere

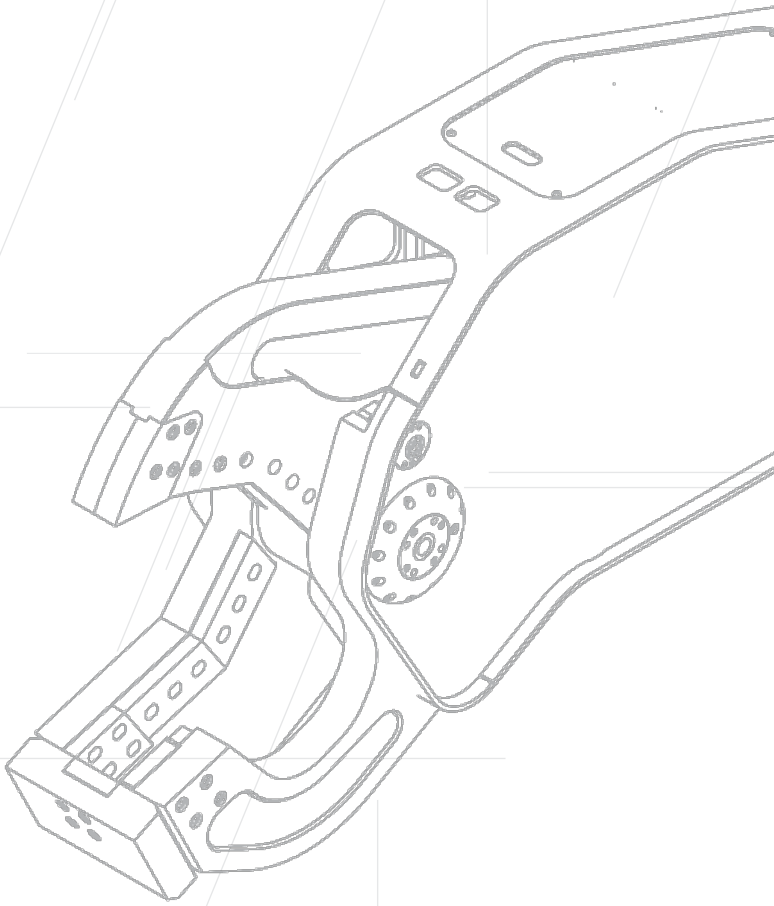

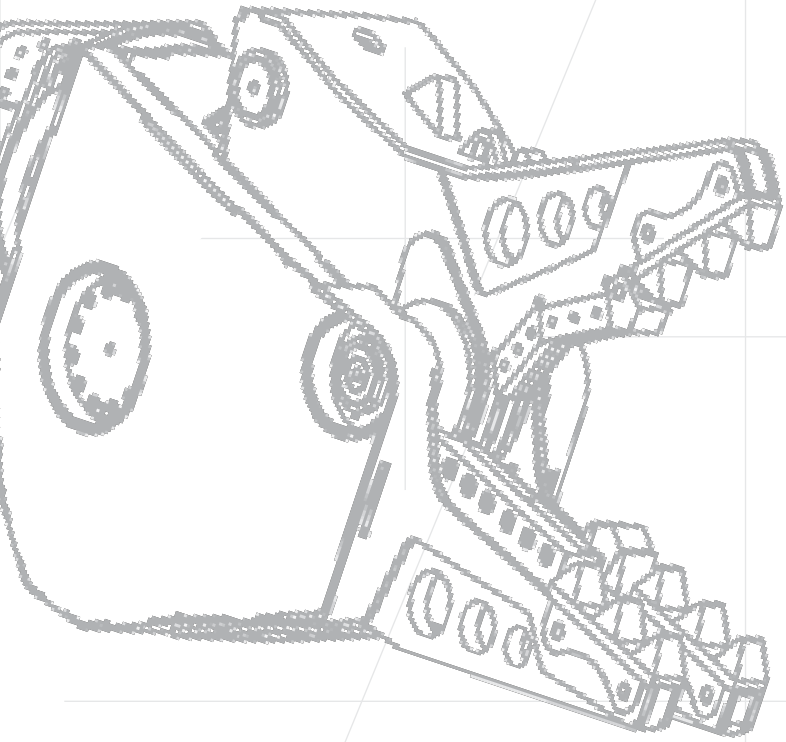

MADE IN Steck Gütesiegel GERMANY

Ersatzteile Abbruchscheren

Ersatzteile für alle gängigen Abbruchscheren:

- Buchsen
- Bolzen
- Dichtungssätze
- Drehdurchführung
- Drehmotor
- Drehkranz
- Joch
- Messer
- Oberkopf
- Ripperzahn
- Ritzel
- Schneidmesser
- Schockventil
- Sicherung
- Zähne
- Zahnhalter
- Zahnreihen
- Zylinder
- usw.

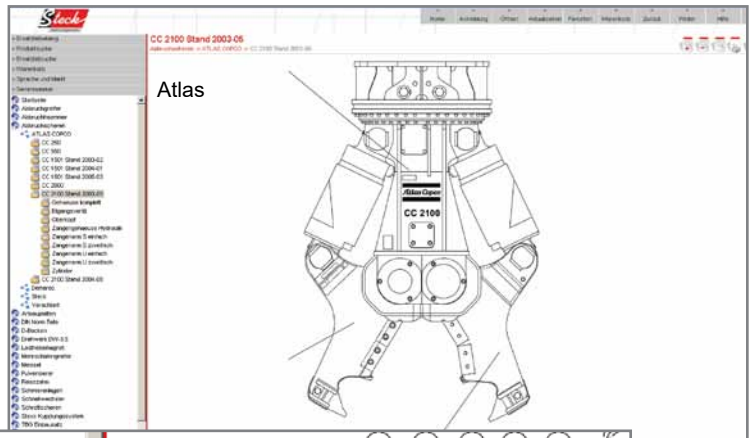

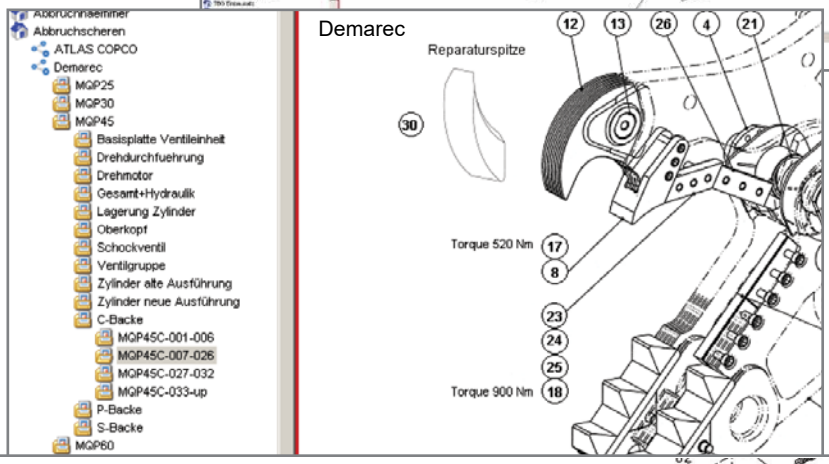

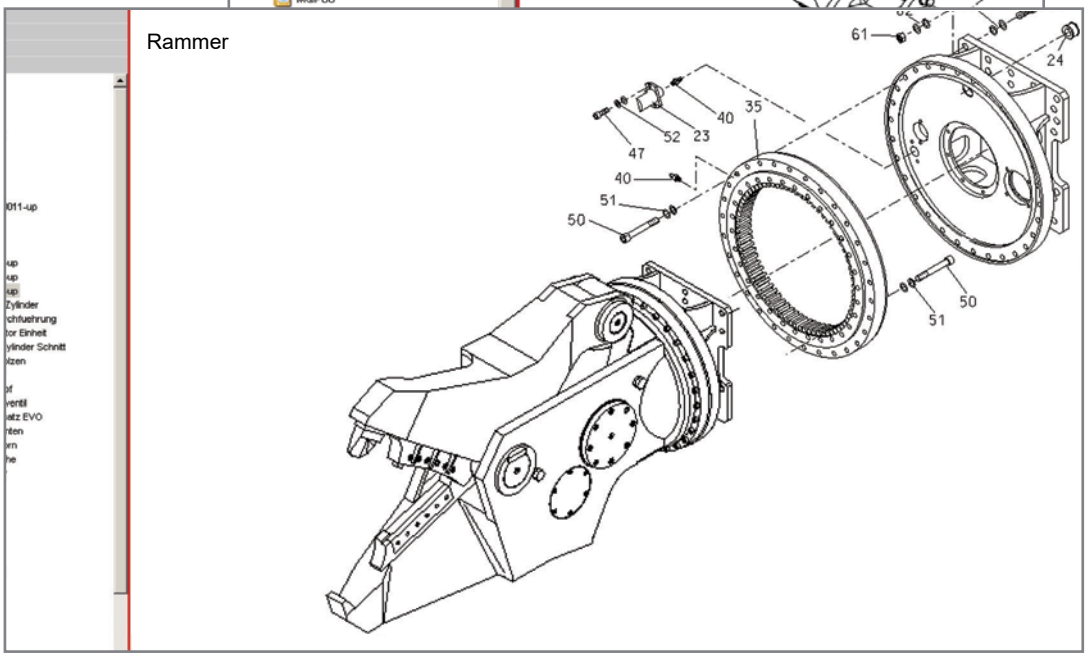

© Copyright Steck 2023

Ersatzteile für alle gängigen Abbruchscheren:

- Atlas Copco - Epiroc
- Caterpillar
- CNH
- Demarec
- Genesis
- Kinshofer
- Krupp
- MSP
- Rammer
- Sandvik
- Steck
- Trevi Benne
- Verachtert
- Vibra Ram

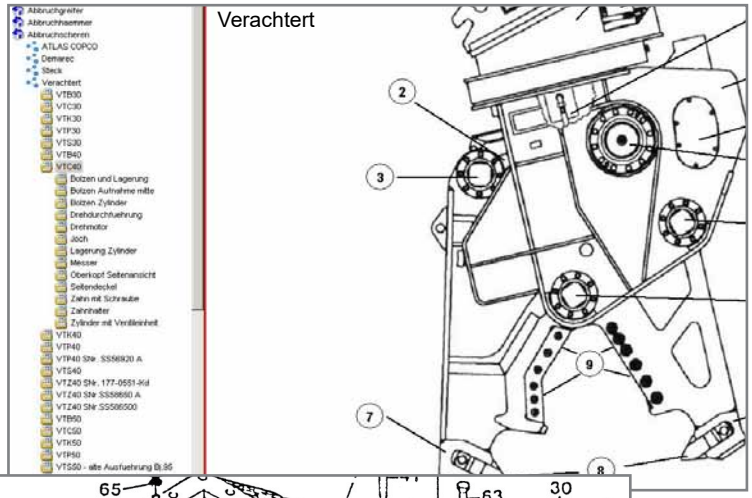

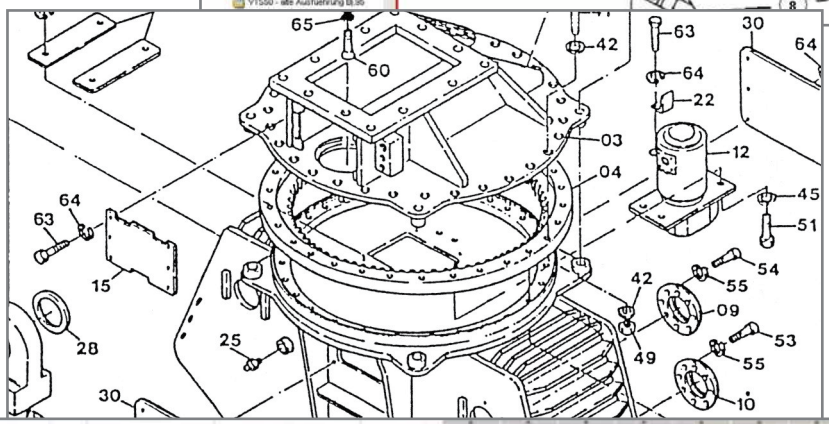

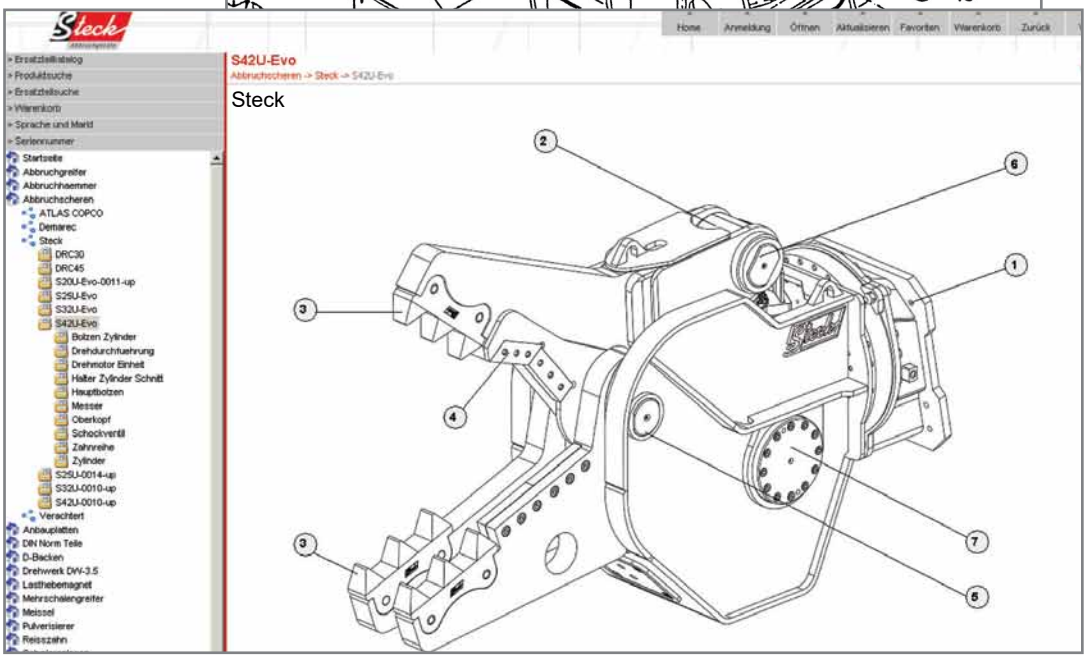

Ersatzteile Abbruchschere Steck Long Front

Ersatzteile für alle gängigen Abbruchschere Steck Long Front:

- S07U LF
- S13U LF
- S20U LF
- S25U LF
- S32U LF
- S42U LF

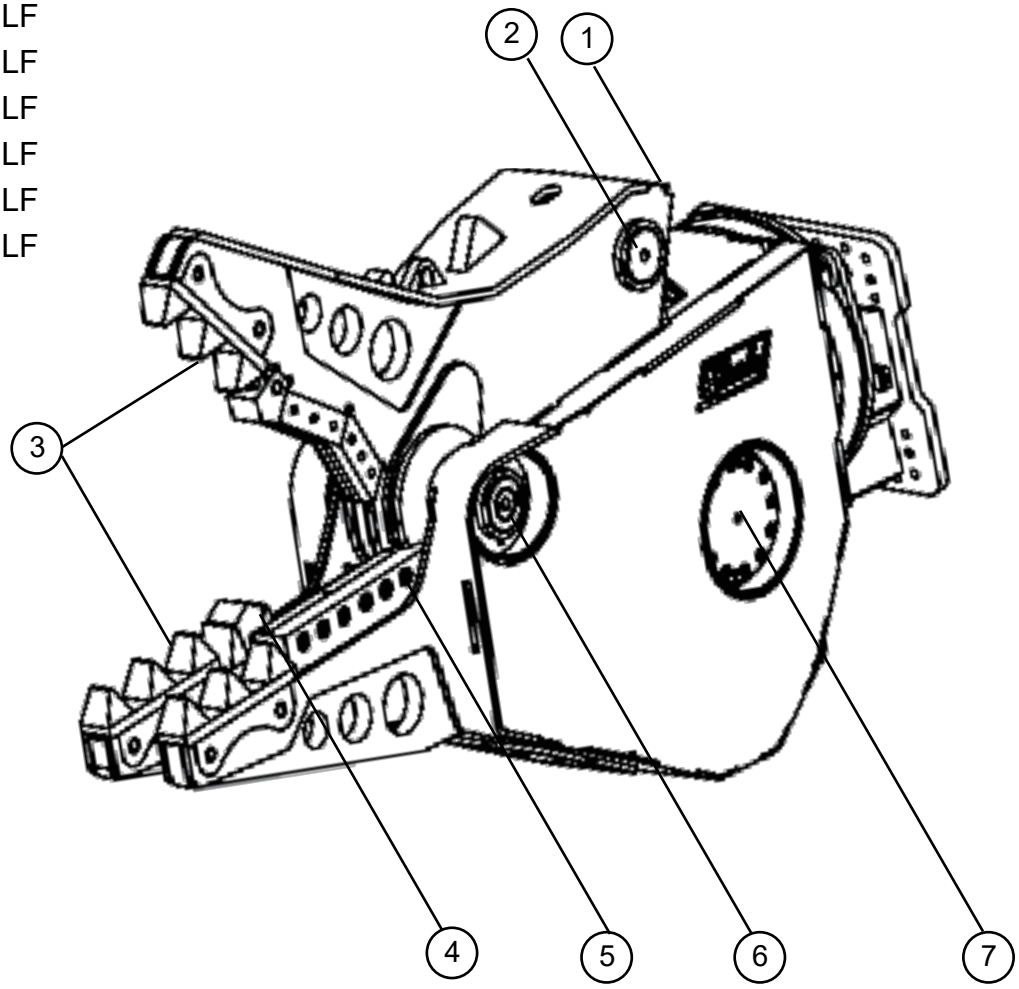

Position	Bezeichnung
1	Zylinder
2	Bolzen
3	Zahnreihe
4	Zahn
5	Messer
6	Hauptbolzen
7	Bolzen

© Copyright Steck 2023

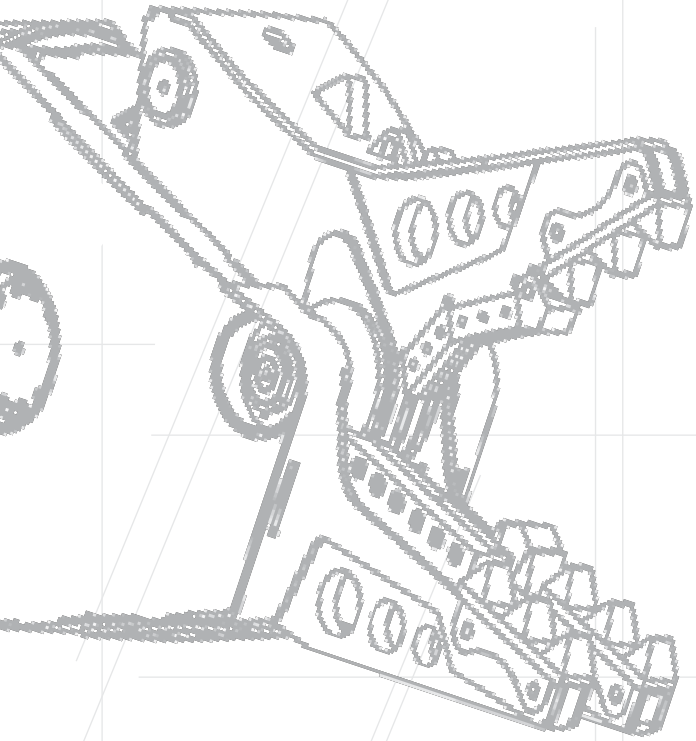

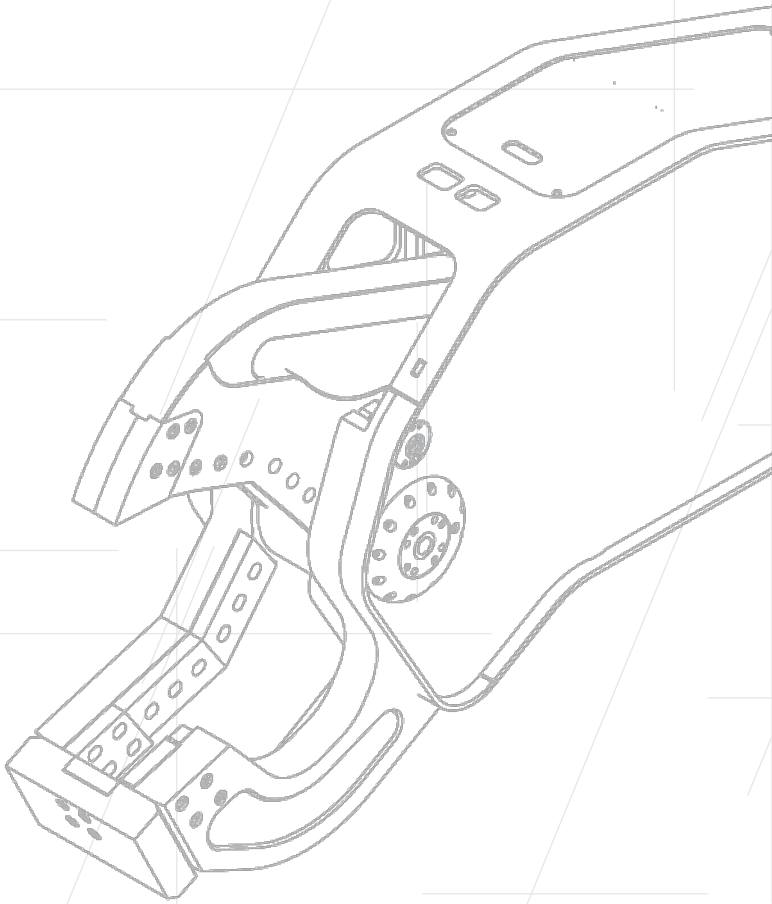

Steck Abbruchgeräte GmbH
Hauptstr. 20
D- 89192 Rammingen

Gerichtsstand: Ulm/ Donau HRB 726131
Ust.- ID Nr.: DE275269830
Tel. +49 (0) 7345 9123 - 0
Fax +49 (0) 7345 9123 - 20
E-Mail info@steck.de
Internet www.steck.de

Ihr Ansprechpartner:

© Copyright Steck 2023