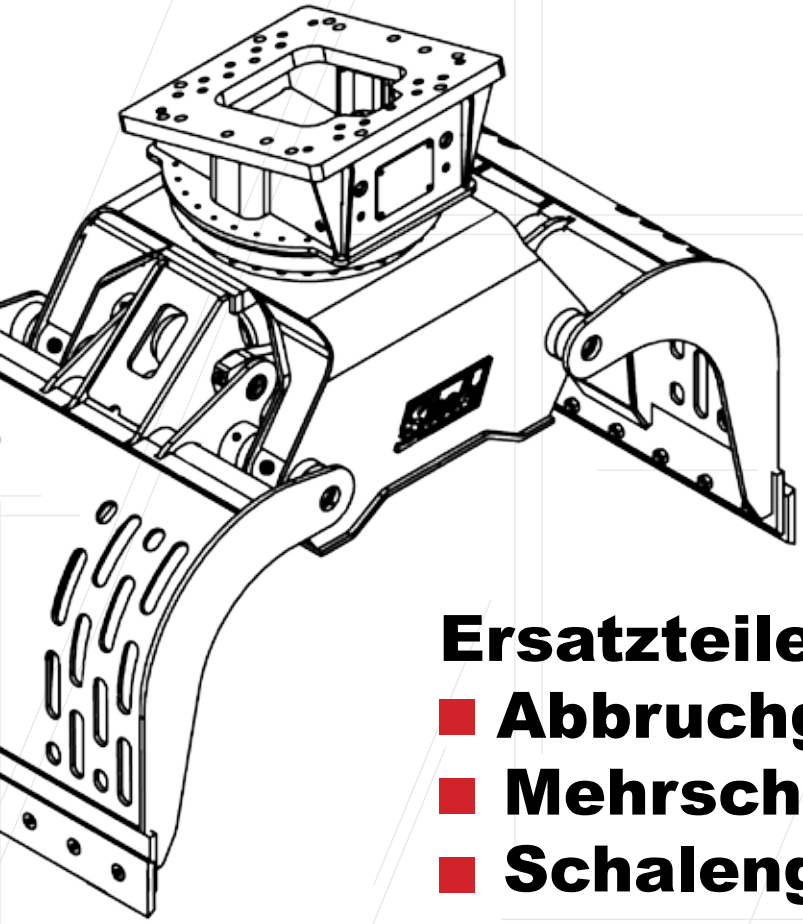

Steck
Abbruchgeräte

Ersatzteile:

- **Abbruchgreifer**
- **Mehrschalengreifer**
- **Schalengreifer**

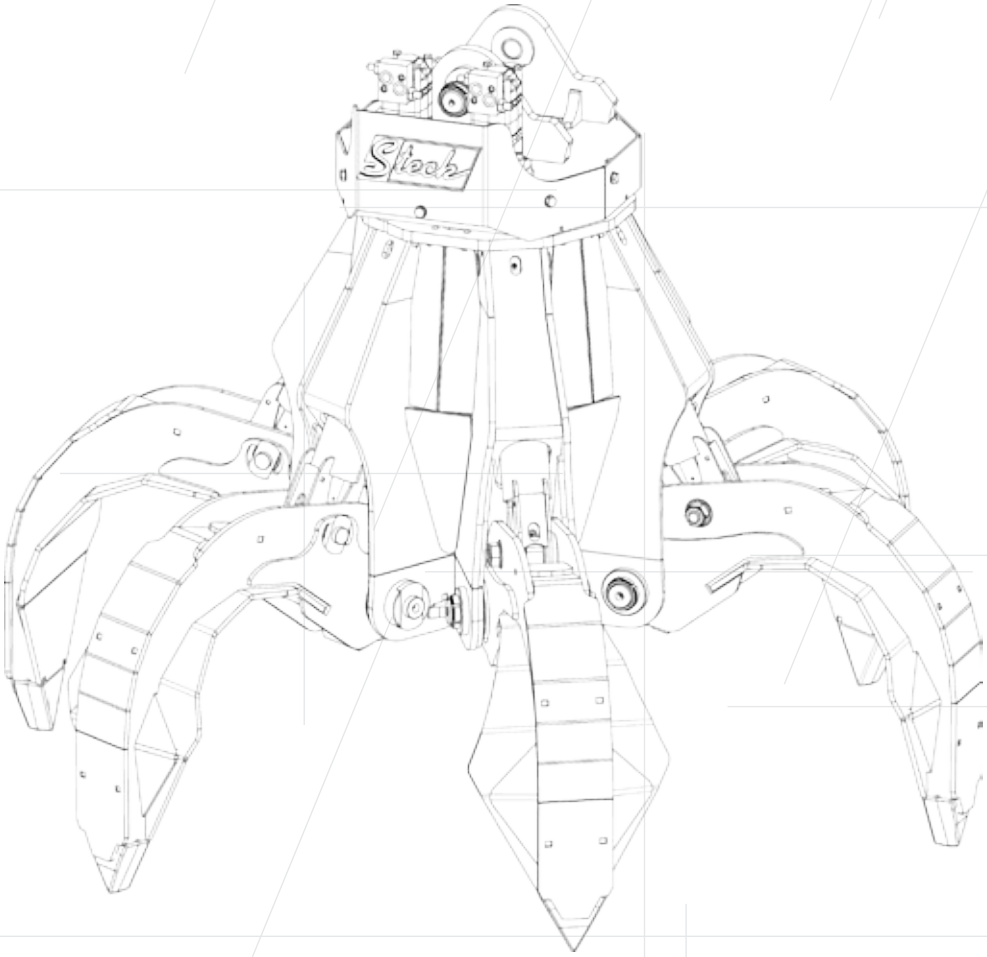

MADE IN Steck Gütesiegel GERMANY

Ersatzteile Schalengreifer und Mehrschalengreifer

Ersatzteile für alle gängigen Schalengreifer und Mehrschalengreifer:

- Bolzen
- Buchsen
- Dichtsatz
- Dreheinheiten
- Drehdurchführung
- Drehmotoren
- Oberteil
- Unterteil
- Zähne
- Zylinder
- usw.

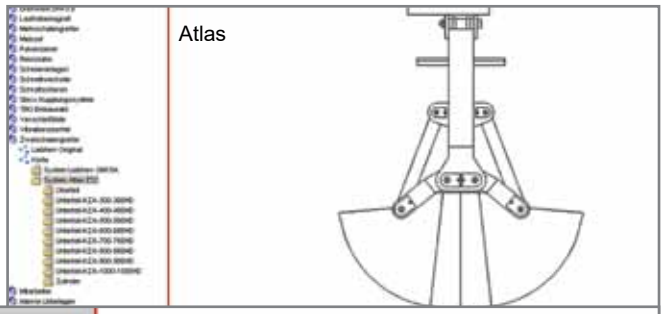

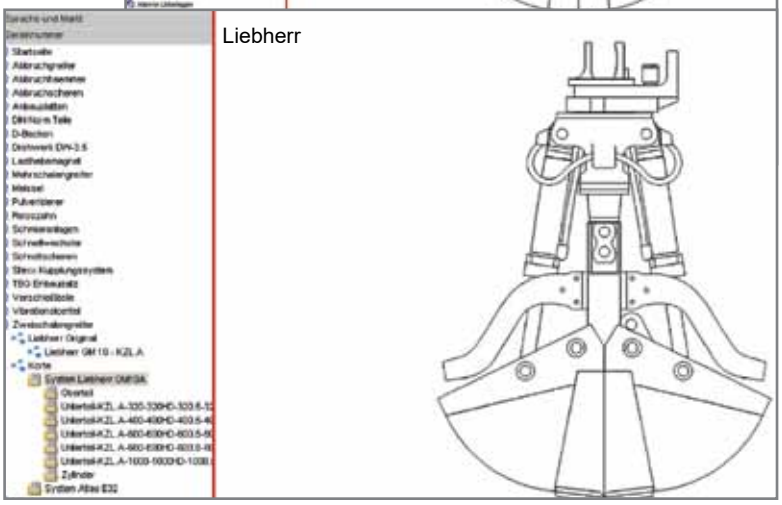

Ersatzteile für alle gängigen Schalengreifer und Mehrschalengreifer:

- Atlas
- HGT
- Korte
- Liebherr
- Peiner
- Steck

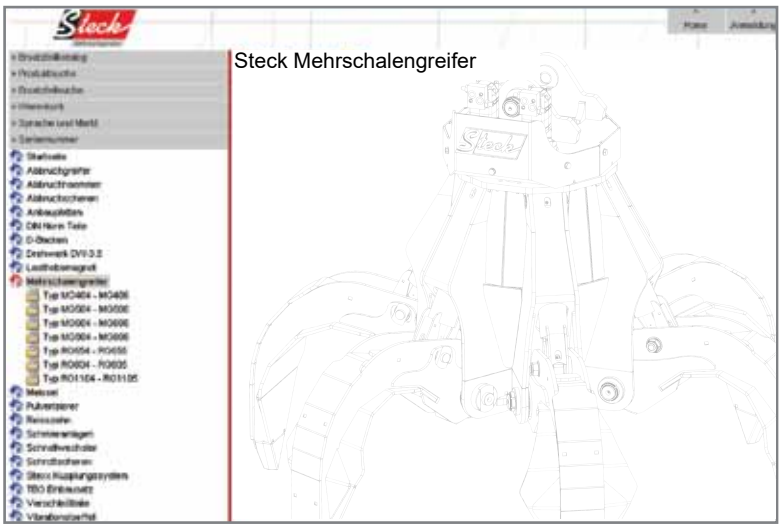

© Copyright Steck 2023

Verschleißteile

Verschleißteile für alle gängigen Abbruchgeräte und Anbaugeräte:

- Messerstahl
- Sicheln für Bagger
- Sicherheitslasthaken
- Zähne
- usw.

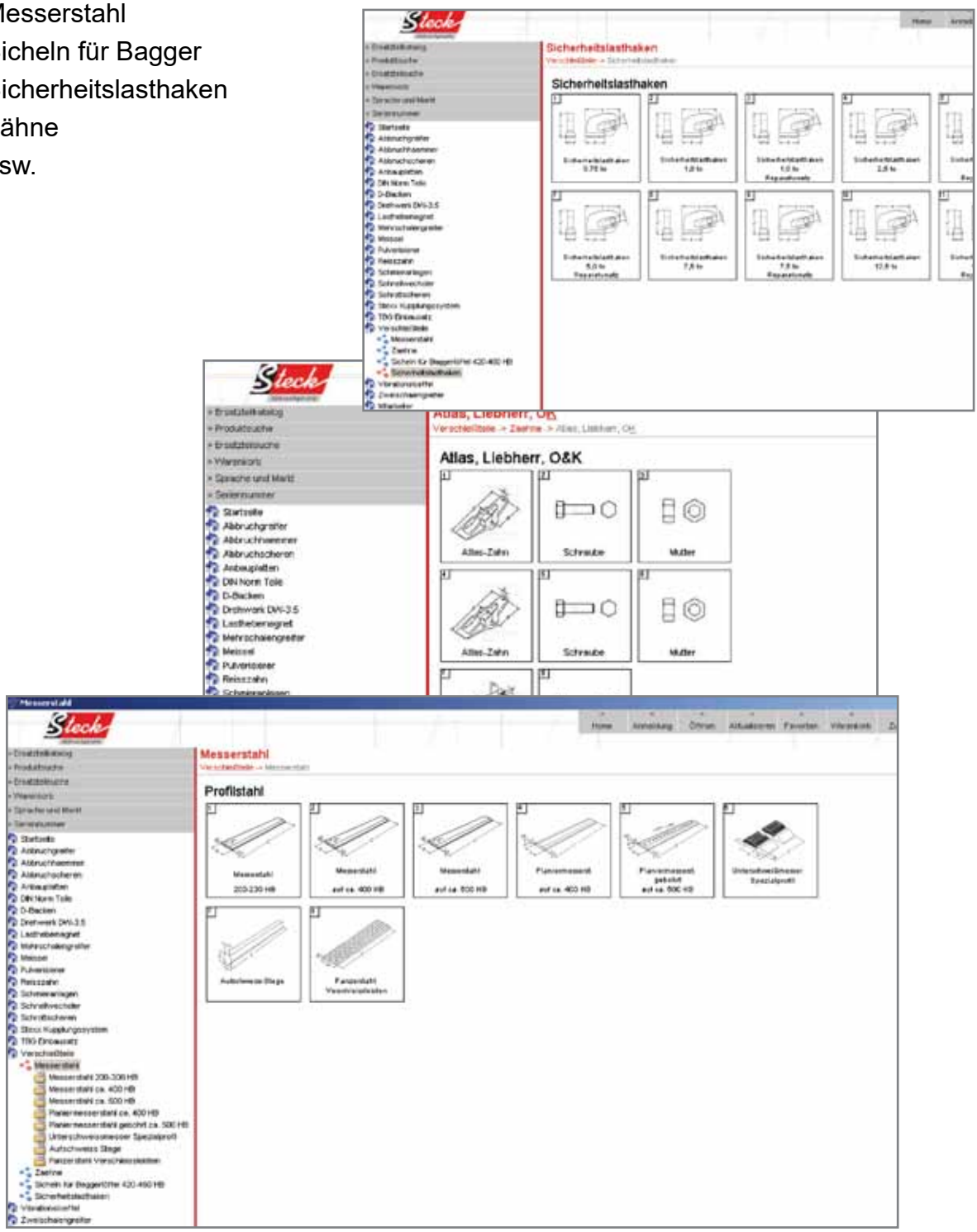

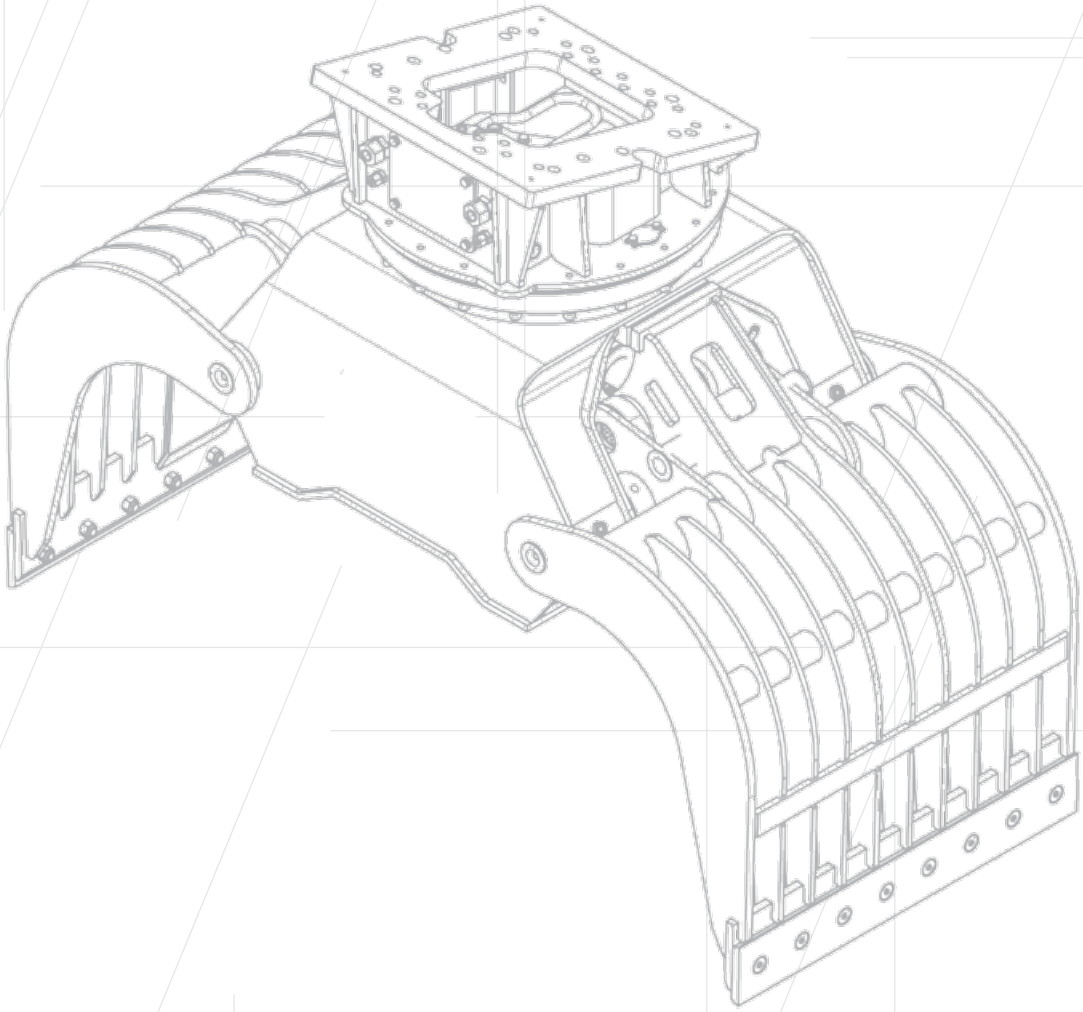

Steck Abbruchgeräte GmbH
Hauptstr. 20
D- 89192 Rammingen

Gerichtsstand: Ulm/ Donau HRB 726131
Ust.- ID Nr.: DE275269830
Tel. +49 (0) 7345 9123 - 0
Fax +49 (0) 7345 9123 - 20
E-Mail info@steck.de
Internet www.steck.de

Ihr Ansprechpartner:

© Copyright Steck 2023