Auszug aus unserem Ersatzteilprogramm

Ersatzteile passend zu

Pulverisierer Verachtert

Pulverisierer Verachtert VHC25 drehbar

Zähne passende zu Verachtert

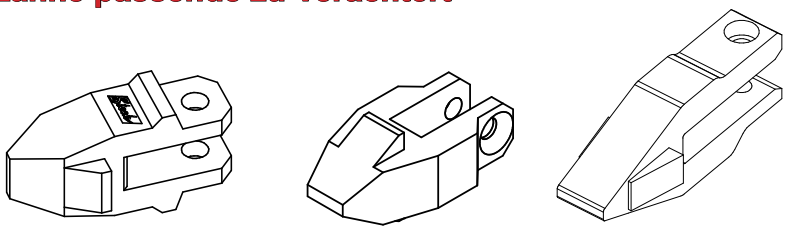

Typ	Vorderzahn	Schraube	Mutter	Unterleg-scheibe	Ripper-zahn
VHC25 drehbar	auf Anfrage	auf Anfrage	auf Anfrage	auf Anfrage	EAN12461

Messer passend zu Verachtert

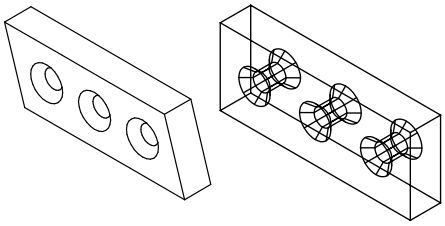

Typ	Messer
VHC25 drehbar	auf Anfrage

Bolzen passend zu Verachtert

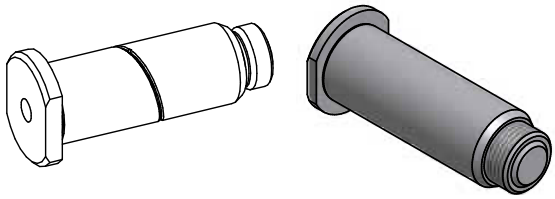

Typ	Bolzen	Bolzen
VHC25 drehbar	auf Anfrage	auf Anfrage

Drehkranz und Hydraulikmotor passend zu Verachtert

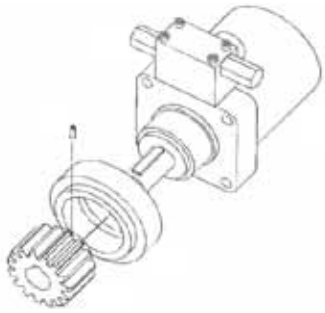

Typ	Drehdurch-führung	Drehmotor	Dichtung
VHC25 drehbar	auf Anfrage	auf Anfrage	EAN71547

© Copyright Steck 2023

Pulverisierer Verachtert VHC30 drehbar

Zähne passende zu Verachtert

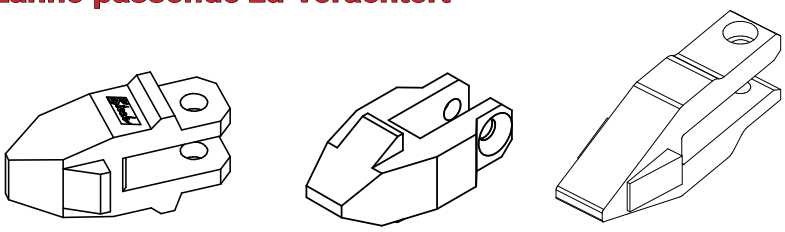

Typ	Vorderzahn	Schraube	Mutter	Unterleg-scheibe	Ripper-zahn
VHC30 drehbar	EAN10021	EAN00448	EAN00072	EAN00329	EAN10023

Messer passend zu Verachtert

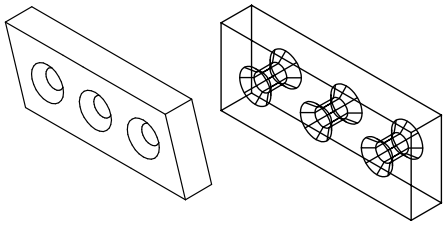

Typ	Messer
VHC30 drehbar	EAN10048

Bolzen passend zu Verachtert

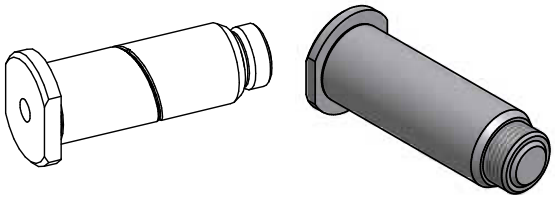

Typ	Bolzen	Bolzen
VHC30 drehbar	EAN10121	auf Anfrage

Drehkranz und Hydraulikmotor passend zu Verachtert

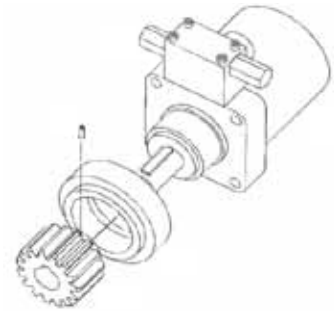

Typ	Drehdurch-führung	Drehmotor	Dichtung
VHC30 drehbar	auf Anfrage	EAN71095	EAN71547

Pulverisierer Verachtert VHC35 drehbar

Zähne passende zu Verachtert

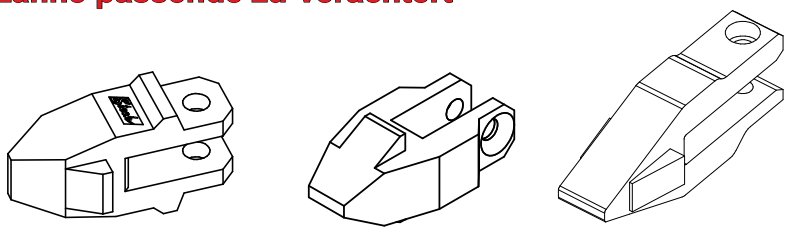

Typ	Vorderzahn	Schraube	Mutter	Unterleg-scheibe	Ripper-zahn
VHC35 drehbar	EAN10022	EAN00133	EAN00072	EAN00329	EAN10023

Messer passend zu Verachtert

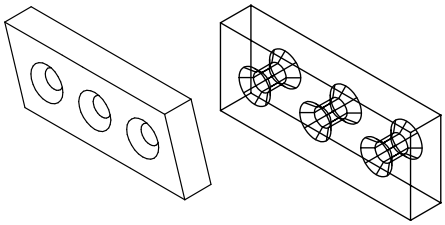

Typ	Messer
VHC35 drehbar	EAN10035

Bolzen passend zu Verachtert

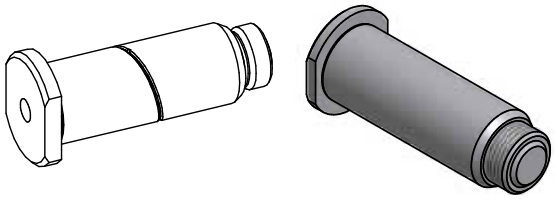

Typ	Bolzen	Bolzen
VHC35 drehbar	EAN10279	auf Anfrage

Drehkranz und Hydraulikmotor passend zu Verachtert

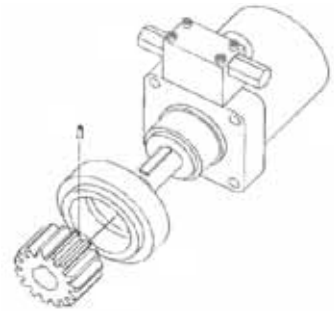

Typ	Drehdurch-führung	Drehmotor	Dichtung
VHC35 drehbar	auf Anfrage	EAN71095	EAN71547

© Copyright Steck 2023

Pulverisierer Verachtert VHC40 drehbar

Zähne passende zu Verachtert

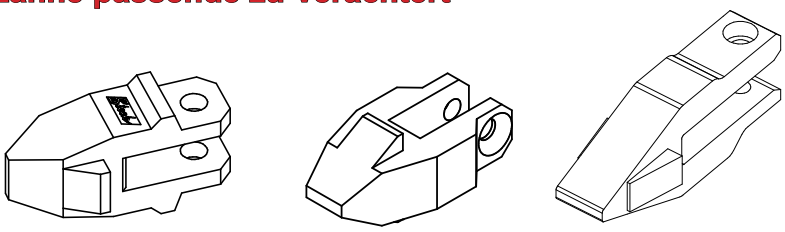

Typ	Vorderzahn	Schraube	Mutter	Unterleg-scheibe	Ripper-zahn
VHC40 drehbar	EAN10022	EAN00133	EAN00072	EAN00329	EAN10023

Messer passend zu Verachtert

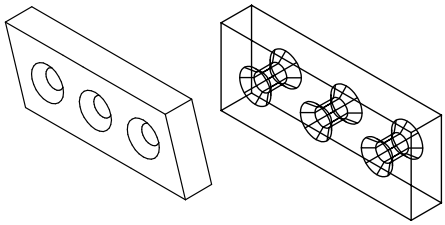

Typ	Messer
VHC40 drehbar	EAN10053

Bolzen passend zu Verachtert

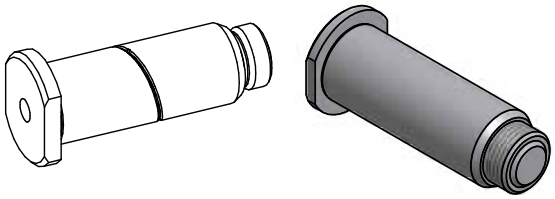

Typ	Bolzen	Bolzen
VHC40 drehbar	EAN10162	EAN10006

Drehkranz und Hydraulikmotor passend zu Verachtert

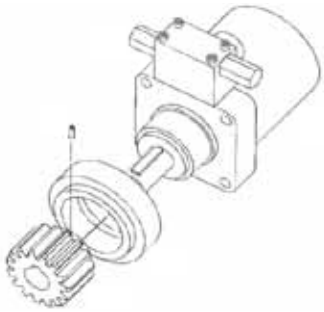

Typ	Drehdurch-führung	Drehmotor	Dichtung
VHC40 drehbar	auf Anfrage	EAN71095	auf Anfrage

Pulverisierer Verachtert VHC45 drehbar

Zähne passende zu Verachtert

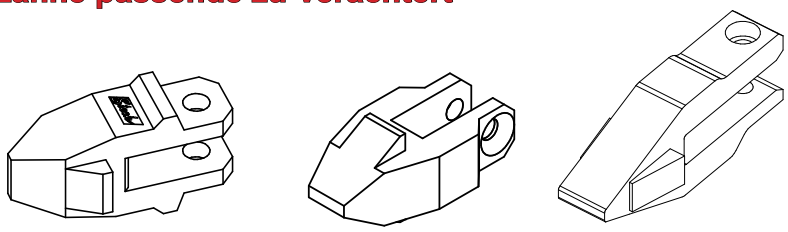

Typ	Vorderzahn	Schraube	Mutter	Unterleg-scheibe	Ripper-zahn
VHC45 drehbar	EAN10022	EAN00133	EAN00072	EAN00329	EAN10023

Messer passend zu Verachtert

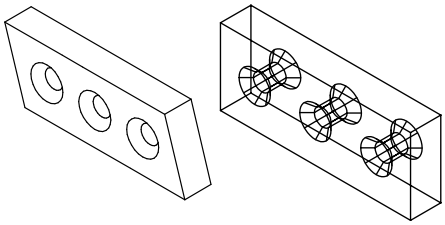

Typ	Messer
VHC45 drehbar	auf Anfrage

Bolzen passend zu Verachtert

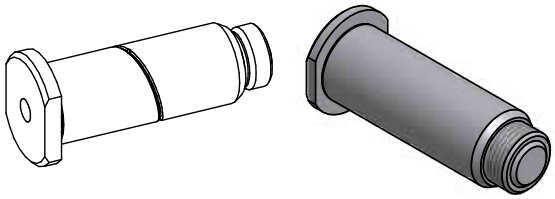

Typ	Bolzen	Bolzen
VHC45 drehbar	auf Anfrage	auf Anfrage

Drehkranz und Hydraulikmotor passend zu Verachtert

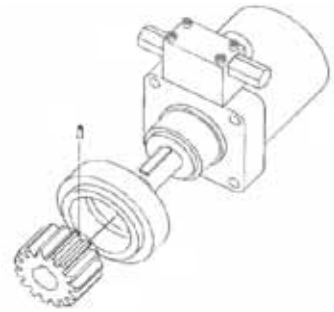

Typ	Drehdurch-führung	Drehmotor	Dichtung
VHC45 drehbar	auf Anfrage	auf Anfrage	EAN71547

© Copyright Steck 2023

Pulverisierer Verachtert VHC50 drehbar

Zähne passende zu Verachtert

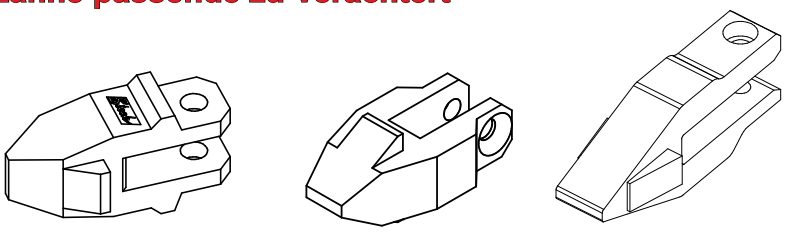

Typ	Vorderzahn	Schraube	Mutter	Unterleg-scheibe	Ripper-zahn
VHC50 drehbar	EAN10022	EAN00133	EAN00072	EAN00329	EAN10023

Messer passend zu Verachtert

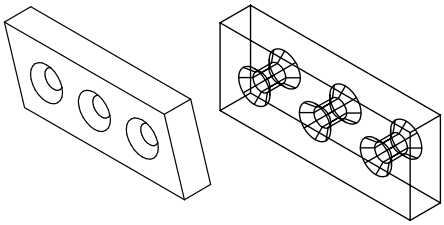

Typ	Messer
VHC50 drehbar	auf Anfrage

Bolzen passend zu Verachtert

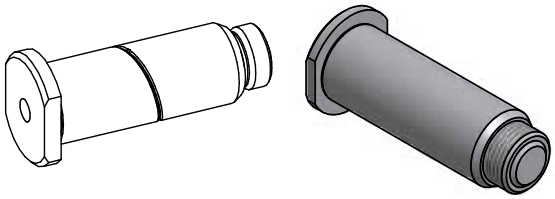

Typ	Bolzen	Bolzen
VHC50 drehbar	auf Anfrage	auf Anfrage

Drehkranz und Hydraulikmotor passend zu Verachtert

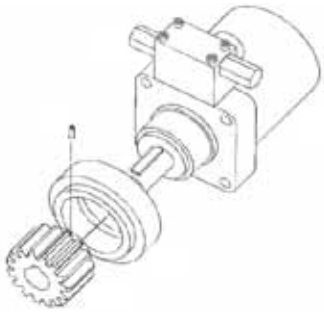

Typ	Drehdurch-führung	Drehmotor	Dichtung
VHC50 drehbar	auf Anfrage	EAN71095	EAN71547

Pulverisierer Verachtert VHC60 drehbar

Zähne passende zu Verachtert

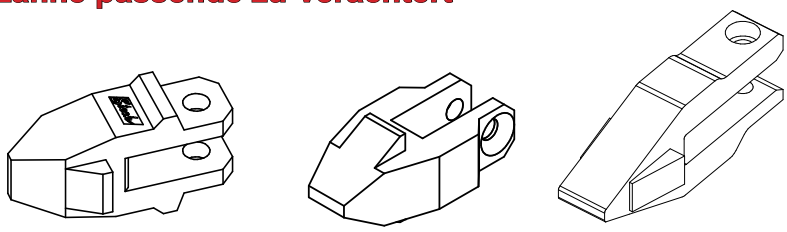

Typ	Vorderzahn	Schraube	Mutter	Unterleg-scheibe	Ripper-zahn
VHC60 drehbar	auf Anfrage	auf Anfrage	auf Anfrage	auf Anfrage	EAN10337

Messer passend zu Verachtert

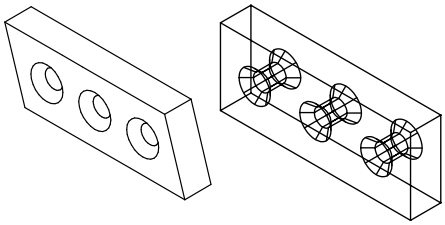

Typ	Messer
VHC60 drehbar	auf Anfrage

Bolzen passend zu Verachtert

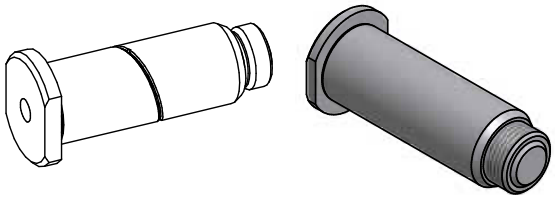

Typ	Bolzen	Bolzen
VHC60 drehbar	auf Anfrage	auf Anfrage

Drehkranz und Hydraulikmotor passend zu Verachtert

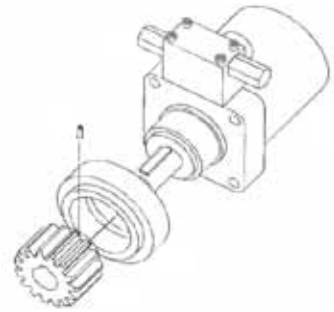

Typ	Drehdurch-führung	Drehmotor	Dichtung
VHC60 drehbar	auf Anfrage	EAN71095	EAN71547

© Copyright Steck 2023

Pulverisierer Verachtert VHC30 starr

Zähne passende zu Verachtert

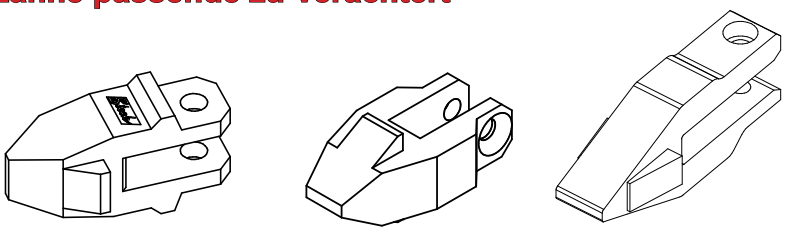

Typ	Vorderzahn	Schraube	Mutter	Unterleg-scheibe	Ripper-zahn
VHC30 starr	EAN10021	EAN00448	EAN00072	EAN00329	EAN10023

Messer passend zu Verachtert

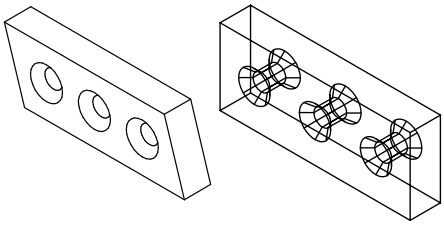

Typ	Messer
VHC30 starr	EAN10048

Bolzen passend zu Verachtert

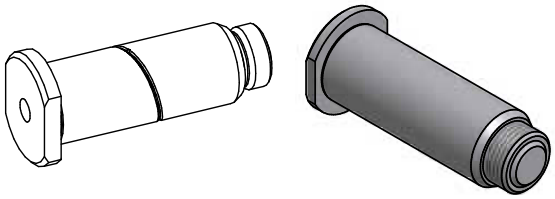

Typ	Bolzen	Bolzen
VHC30 starr	EAN10379	auf Anfrage

Pulverisierer Verachtert VHC40 starr

Zähne passende zu Verachtert

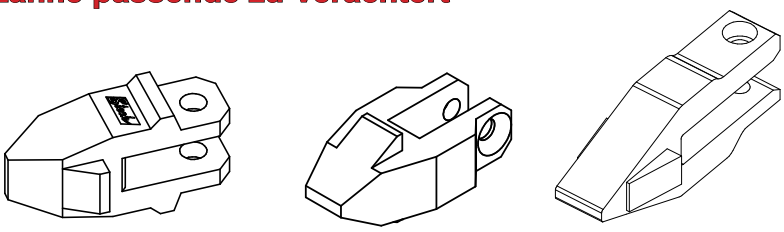

Typ	Vorderzahn	Schraube	Mutter	Unterleg-scheibe	Ripper-zahn
VHC40 starr	EAN10022	EAN00133	EAN00072	EAN00329	EAN10023

Messer passend zu Verachtert

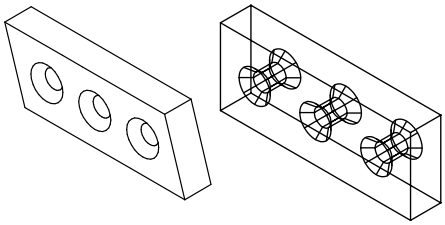

Typ	Messer
VHC40 starr	EAN10053

Bolzen passend zu Verachtert

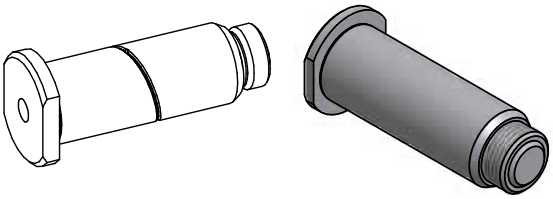

Typ	Bolzen	Bolzen
VHC40 starr	auf Anfrage	auf Anfrage

© Copyright Steck 2023

Pulverisierer Verachtert VHC50 starr

Zähne passende zu Verachtert

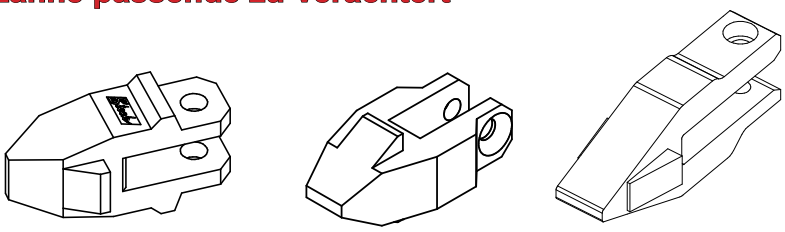

Typ	Vorderzahn	Schraube	Mutter	Unterleg-scheibe	Ripper-zahn
VHC50 starr	EAN10022	EAN00133	EAN00072	EAN00329	EAN10023

Messer passend zu Verachtert

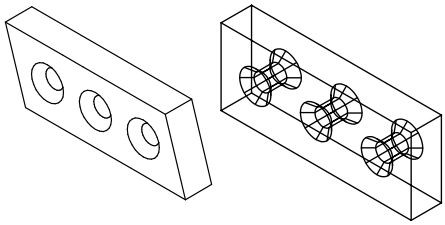

Typ	Messer
VHC50 starr	EAN10053

Bolzen passend zu Verachtert

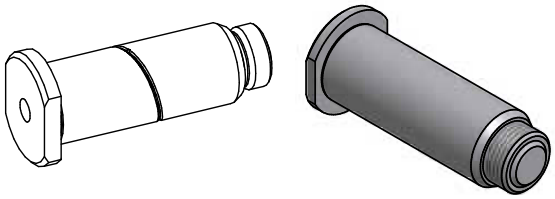

Typ	Bolzen	Bolzen
VHC50 starr	auf Anfrage	auf Anfrage

Pulverisierer Verachtert VHC60 starr

Zähne passende zu Verachtert

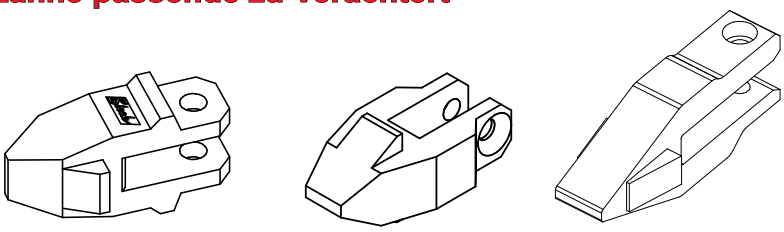

Typ	Vorderzahn	Schraube	Mutter	Unterleg-scheibe	Ripper-zahn
VHC60 starr	EAN10260	EAN00146	EAN00308	auf Anfrage	EAN10337

Messer passend zu Verachtert

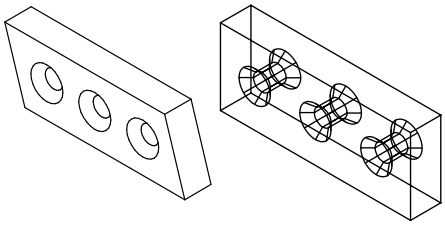

Typ	Messer
VHC60 starr	EAN10038

Bolzen passend zu Verachtert

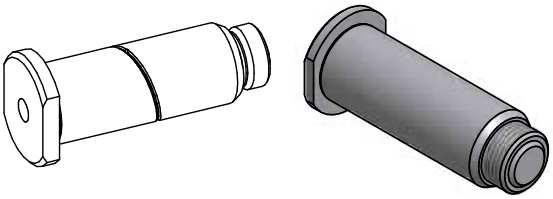

Typ	Bolzen	Bolzen
VHC60 starr	auf Anfrage	auf Anfrage

© Copyright Steck 2023

Bestellformular

(Bitte Ausdrucken & Ausfüllen und an **Fax- Nr. 07345 / 91 23 20** zurückschicken)

Firma/Name : _____

Straße: _____

PLZ : _____ Ort: _____

Tel.: _____ Fax: _____

Email: _____ Ansprechpartner: _____

Fabrikat	Typ	Seriennummer	Ausführung

Pos.	Ersatzteil Nr.	Bezeichnung	Anzahl
1			
2			
3			
4			
5			
6			
7			
8			
9			
10			
11			
12			
13			
14			
15			
16			
17			
18			
19			
20			
21			
22			

Datum Unterschrift

Steck Abbruchgeräte GmbH
Hauptstr. 20
D- 89192 Rammingen

Gerichtsstand: Ulm/ Donau HRB 726131
Ust.- ID Nr.: DE275269830
Tel. +49 (0) 7345 9123 - 0
Fax +49 (0) 7345 9123 - 20
E-Mail info@steck.de
Internet www.steck.de

Ihr Ansprechpartner:

© Copyright Steck 2023