Steck
Abbruchgeräte

Steingreifer

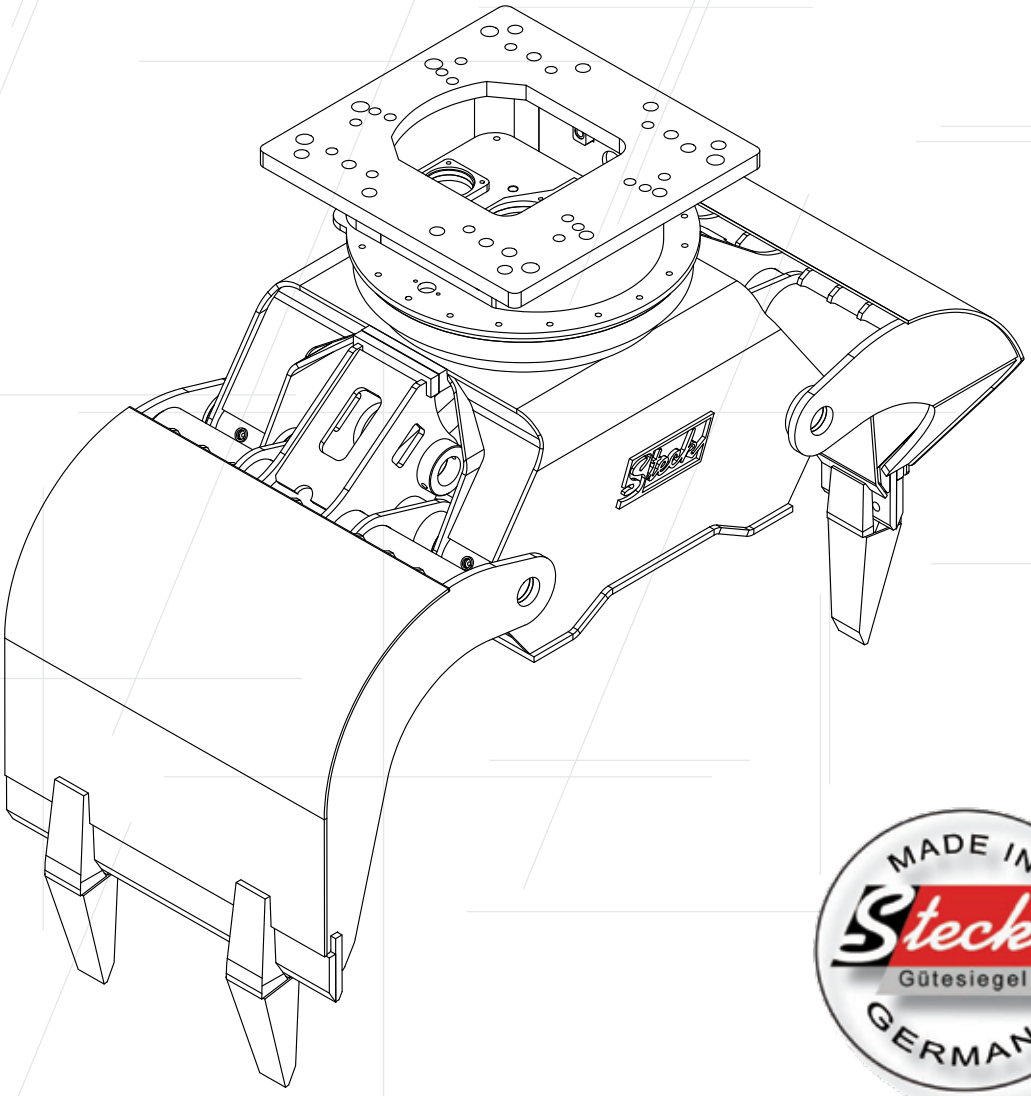

MADE IN Steck Gütesiegel GERMANY

Abbruchtechnik von Steck:

Innovative Technik mit durchdachter Typenbezeichnung.

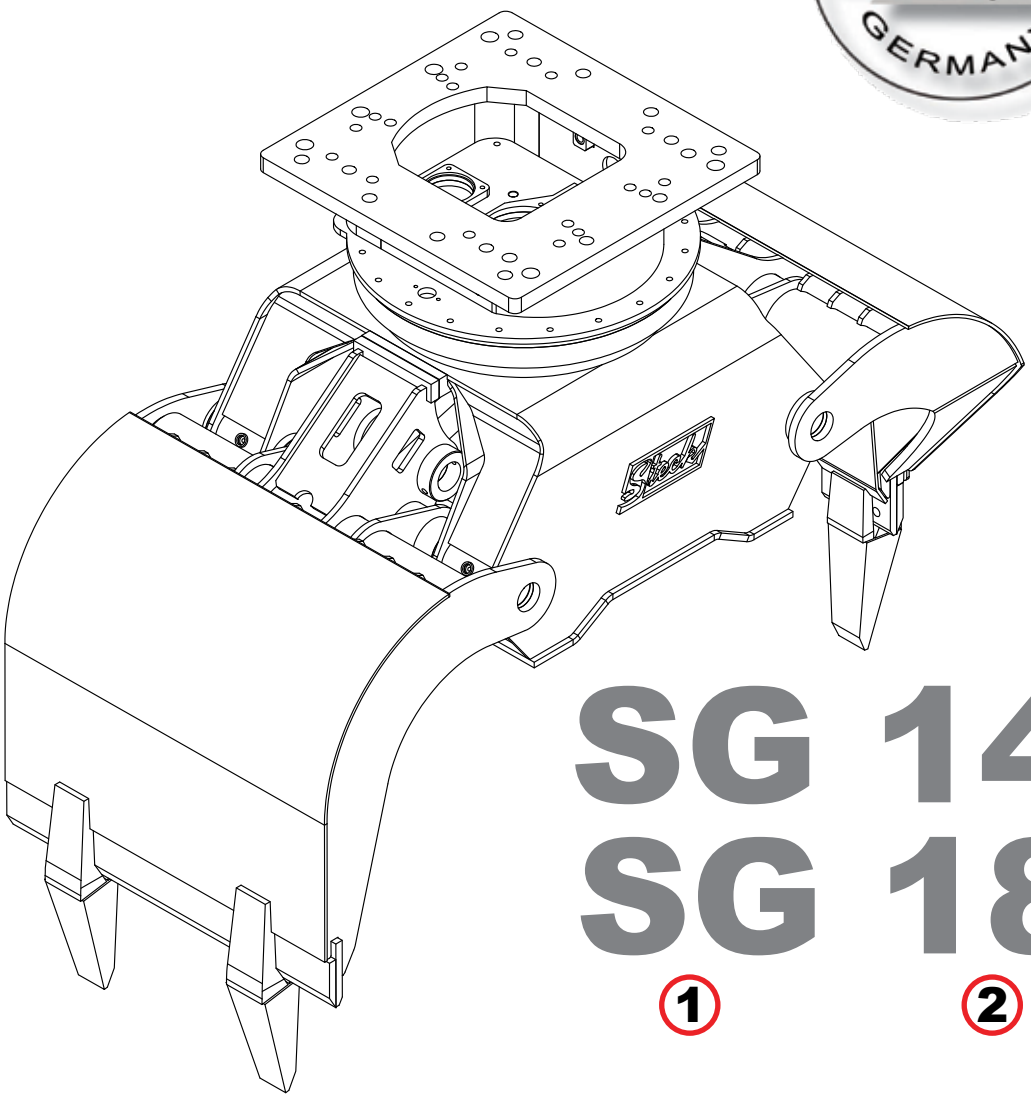

SG 14
SG 18

1 2

1 Abkürzung Gerätetyp, erster Buchstabe der englischen Bezeichnung: Stone **G**rab (Steingreifer)

2 Eigengewicht in Tonnen, multipliziert mit 10, gerundet

© Copyright Steck 01/2023

Einfache Handhabung

- niedriges Eigengewicht
- hohe Schließkraft

Wartungsfreundlich

- Schmierung ohne Positionsveränderung
- Greifer aus kpl. hochwertigen Materialien gefertigt

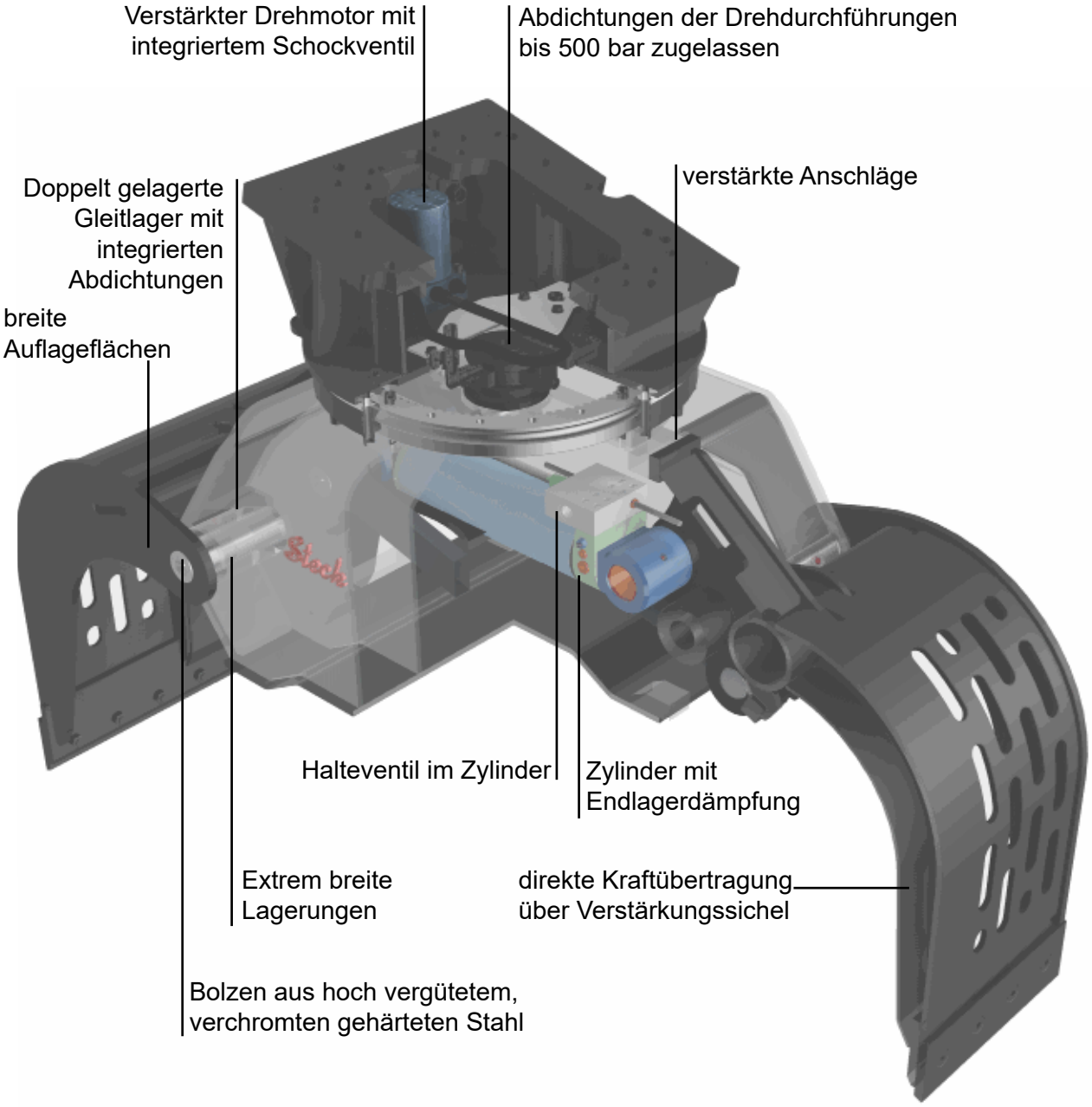

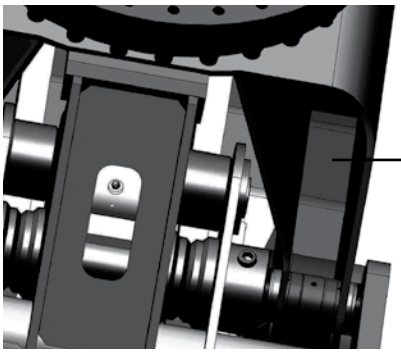

Gehäuse aus hochwertigem Stahl in verwindungssteifer Boxausführung.

Kpl. geschlossene Einheit
Aus hochfestem Verschleißstahl

Spezielle Greifer für besondere Anwendungen

- Steinverlegung,
  durch Anbringen der Zähne wird der sichere Einsatz für Stein versetzen oder im Steinbruch ermöglicht.

© Copyright Steck 01/2023

Steingreifer

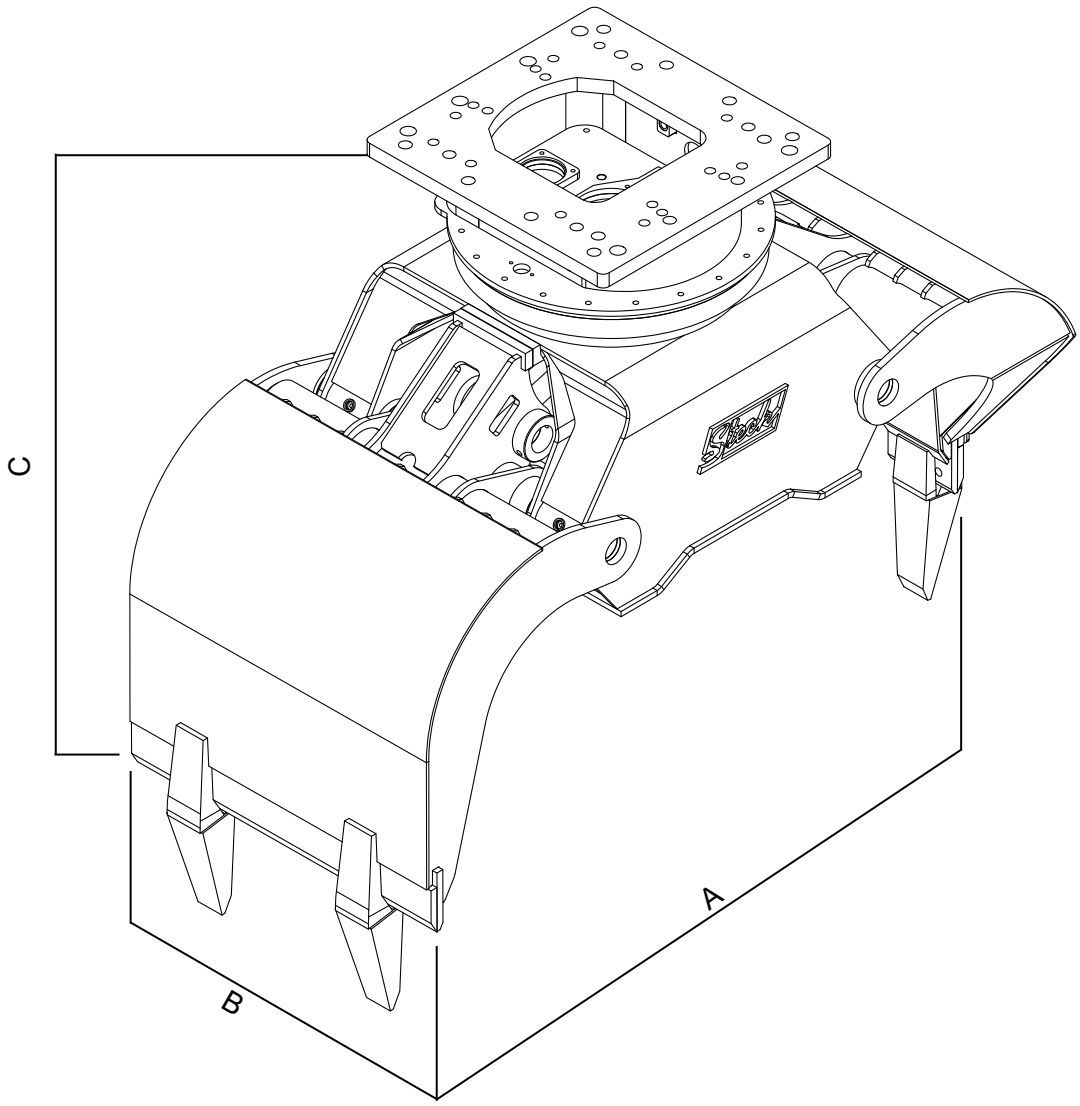

Technische Daten	SG14	SG18
Baggerdienstgewicht (t)	17 - 26	20 - 34
Gewicht, ohne Kopfplatte (kg)	1.280	1.670
Schließkraft (kN)	55	64
Schaleninhalt (l)	500	640
A - Öffnungmaß (mm)	2.000	2.200
B - Schnittbreite (mm)	950	1.000
C - Höhe (mm)	1.820	1.830
Öllieferemenge (l/min)	65	72
Öllieferemenge Drehen (l/min)	30	30
Öffnen / Schließen P^{max} (bar)	350	350
Drehen P^{max} (bar)	140	140

© Copyright Steck 01/2023

Steck
Abbruchgeräte
Steck

Steck

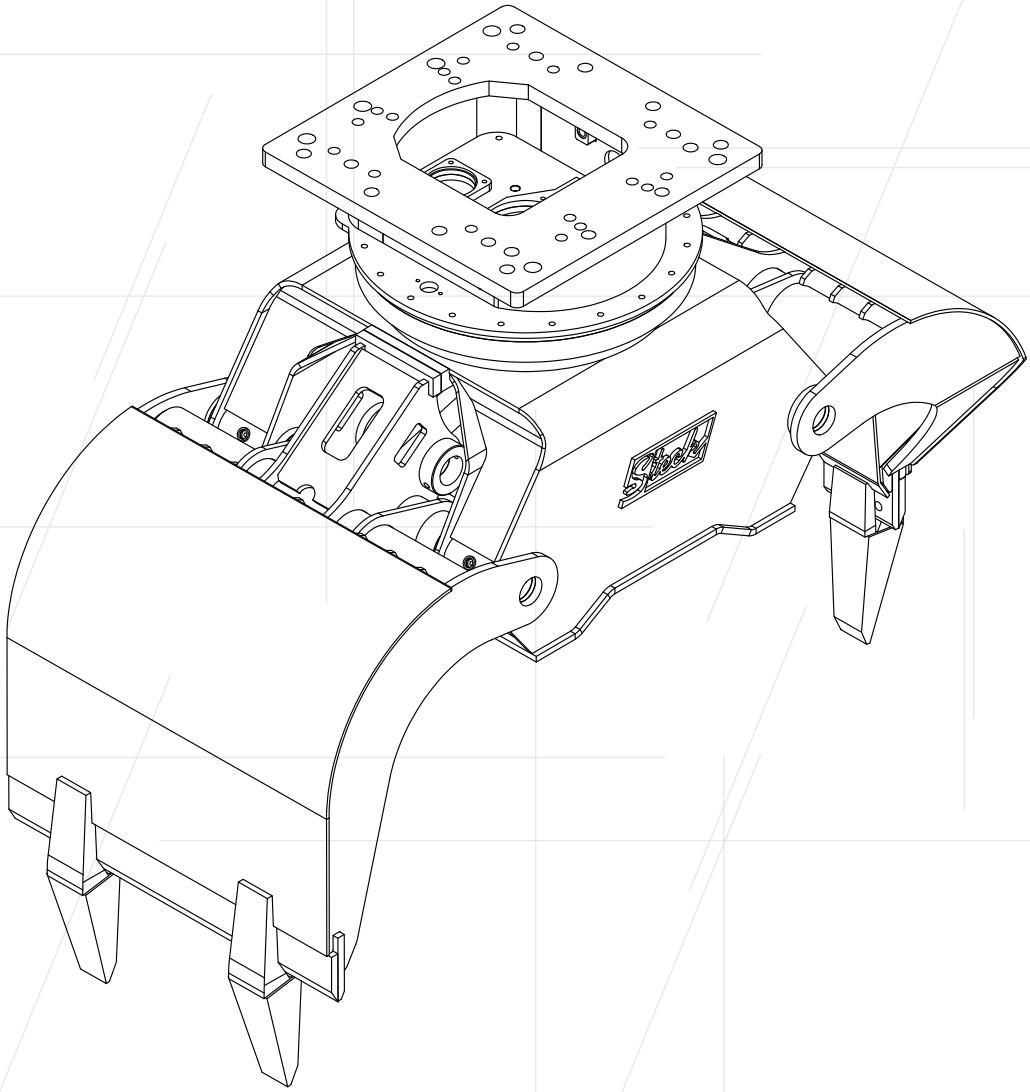

Steck Abbruchgeräte GmbH
Hauptstr. 20
D- 89192 Rammingen

Tel. +49 (0) 7345 9123 - 0
Fax +49 (0) 7345 9123 - 20
E-Mail info@steck.de
Internet www.steck.de

Ihr Ansprechpartner:

© Copyright Steck 01/2023