Steck
Abbruchgeräte

Abbruchscheren

S13U Long Front

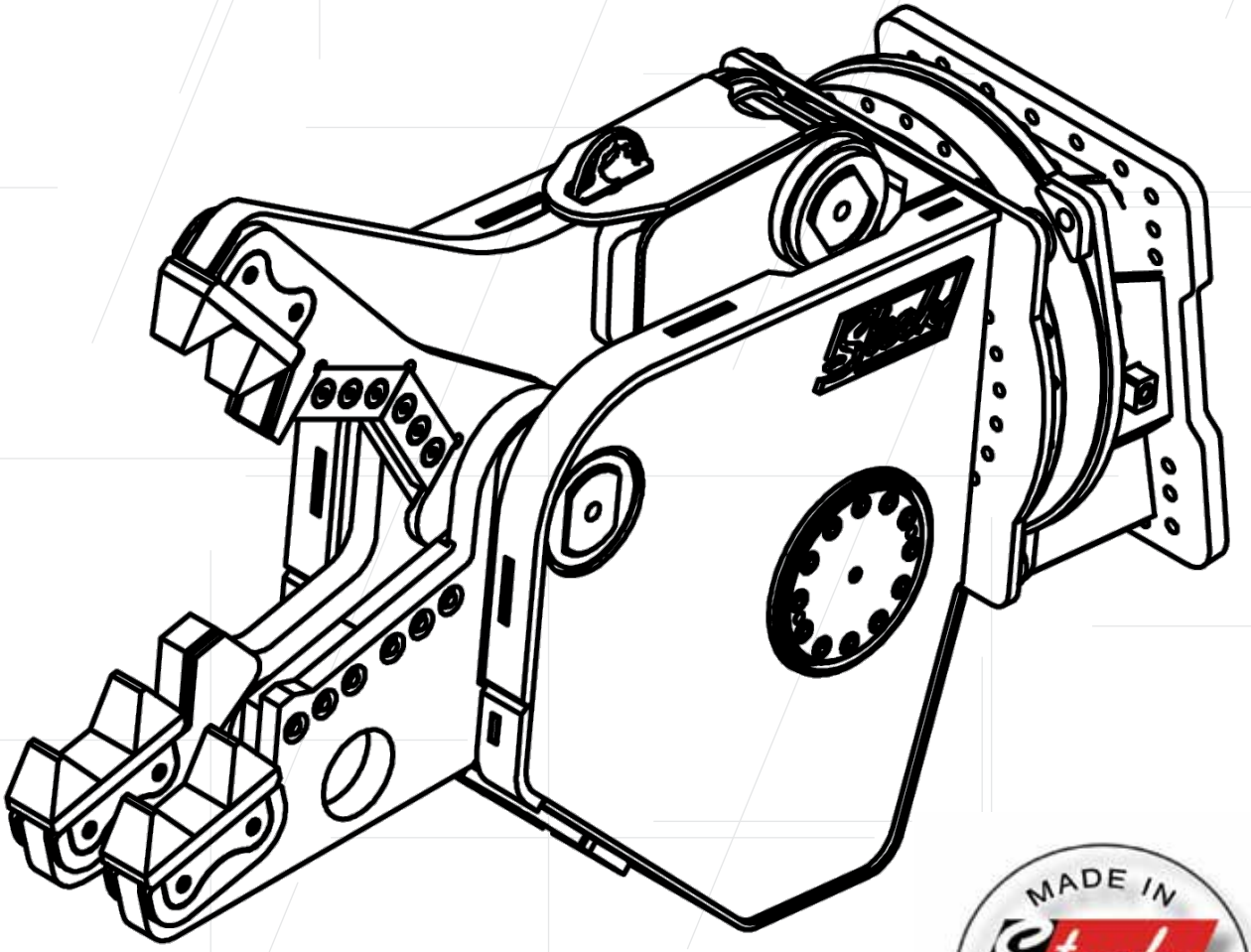

MADE IN Steck Gütesiegel GERMANY

Innovative Technik mit durchdachter Typenbezeichnung

① ② ③
S 13 U
Long Front
④

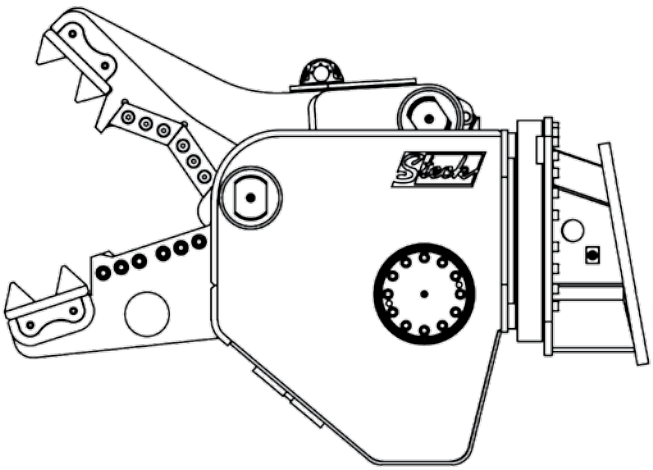

① Abkürzung Gerätetyp, erster Buchstabe der englischen Bezeichnung: **S**hear (Abbruchschere)

② Eigengewicht in Tonnen, multipliziert mit 10, gerundet

③ Optionale Zusatzangabe: **U**niversal (Universalgebiss)

④ Besonders geeignet für Long- Front- Bagger

© Copyright Steck 01/2024 Ohne Gewähr ! Änderungen vorbehalten !

Die Long Front Abbruchscheren von Steck

überzeugen durch:

Schnelle Zykluszeiten

- extrem große Drehdurchführung
- speziell angepasstes Eilgangventil
- großdimensionierte Hydraulik-komponenten
- rückstaufreier Ölkreislauf an der Schere

Verbesserung der Schneidkräfte

- 25% höhere Schließkraft
- Kraftvoller Hydraulikzylinder
- Optimierung des Kräfteverlaufs
- Ideale Kraftübertragung in Verbindung zur Scherenkonstruktion

Wartungsfreundlich

- auswechselbare Verschleißteile
- Brech-, Schneidzähne und Messer drehbar
- Schutz der Scherenarme durch zusätzlichen Seitenschutz
- modulare Bauweise
- optional mit Zentralschmieranlage
- wechseln der Verschleißteile auf der Baustelle möglich

Langlebig

- Verschleißteile aus speziellen hochverschleißfesten Gussteilen
- Scherenarme mit Seitenverschleiß-schutz
- Kolbenstange und Lagerauge aus einem Stück gefertigt
- neue innovative formschlüssige Konstruktion.
- Reduzierung der Punktbelastungen um mehr als 40%

Einfache Handhabung

- Gewichtsreduzierung um mehr als 15%
- optimierter Lastschwerpunkt
- Kopfplatte wählbar gerade oder schräg

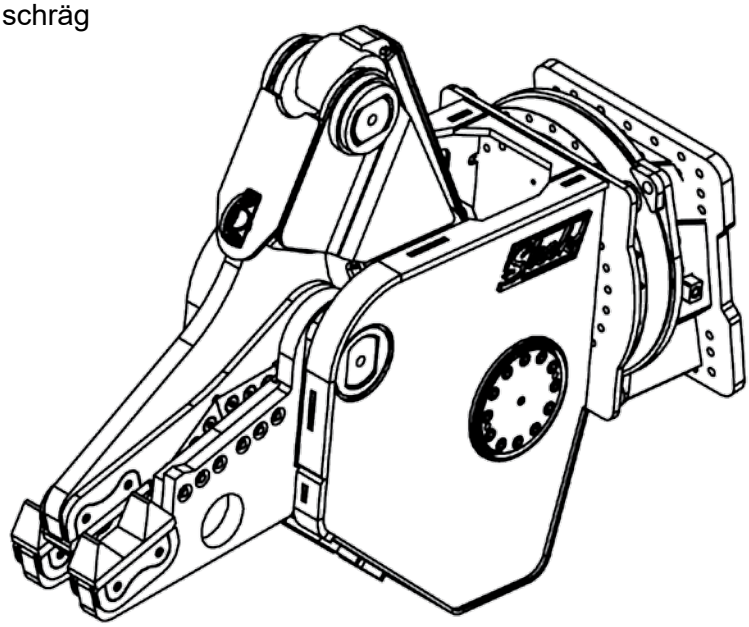

Neuartiger Aufbau der Schere

Höhere Kräfte durch idealen Kräfteverlauf an der beweglichen Backe

Verbreiterte Lagerung

Zylinder mit Eilgangventil Kolbenstange und Lagerauge aus einem Stück gefertigt

Optional schräg oder gerade ausgearbeitete Kopfplatte

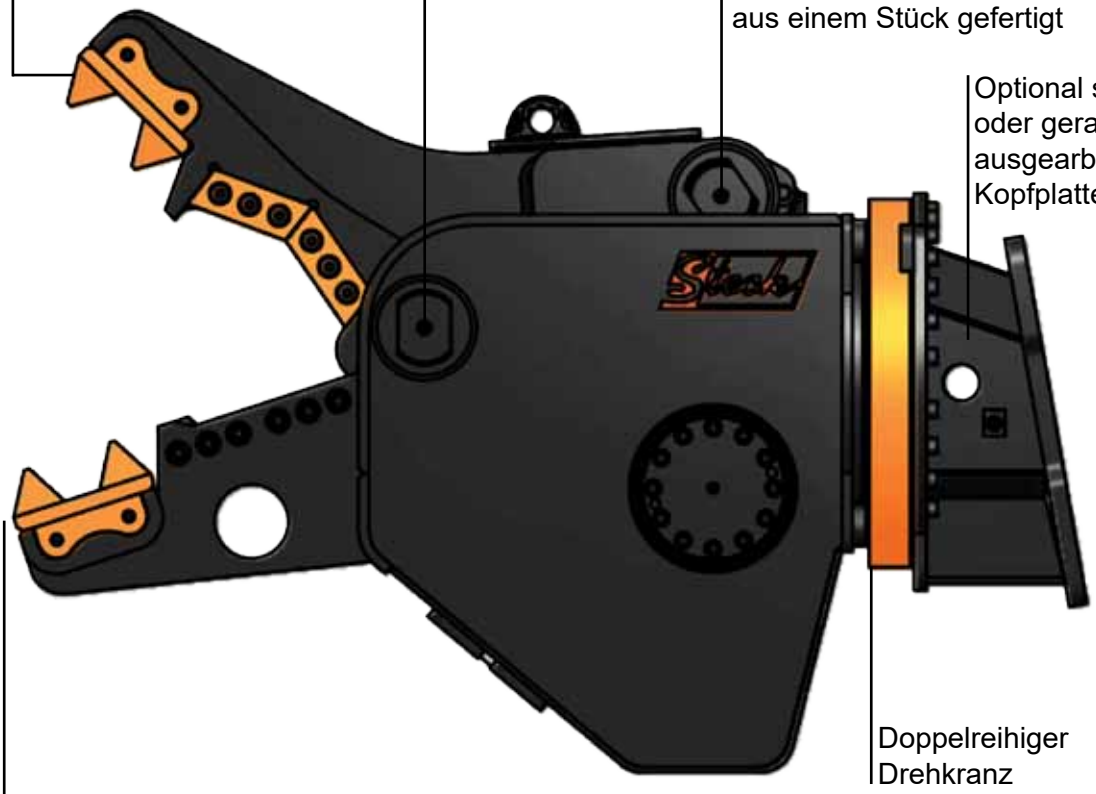

Doppelreihiger Drehkranz

Auswechselbare Verschleißteile mit sehr hoher Standzeit durch spezielles Material und Härtung.

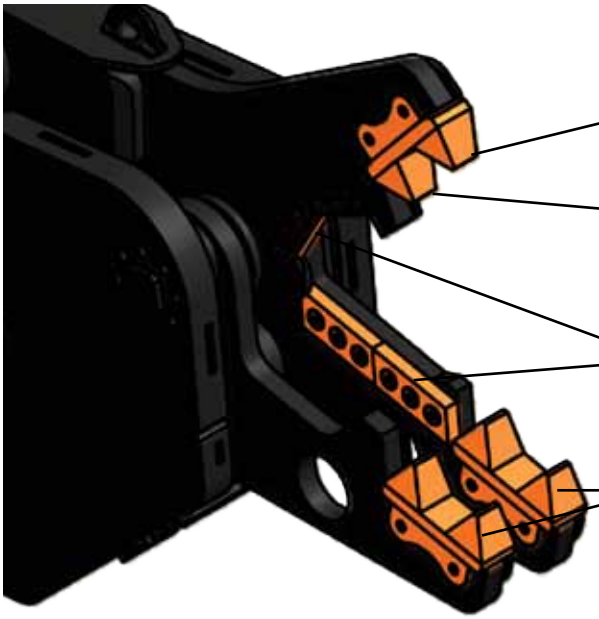

dreh- und wechelsbare hochfeste Zahnreihen

neue und speziell angeordnete Zahnform

4 mal wendbare Schneidmesser

dreh- und wechelsbare hochfeste Zahnreihen

© Copyright Steck 01/2024 Ohne Gewähr ! Änderungen vorbehalten !

Abbruchschere mit 150 Tonnen „Bisskraft“

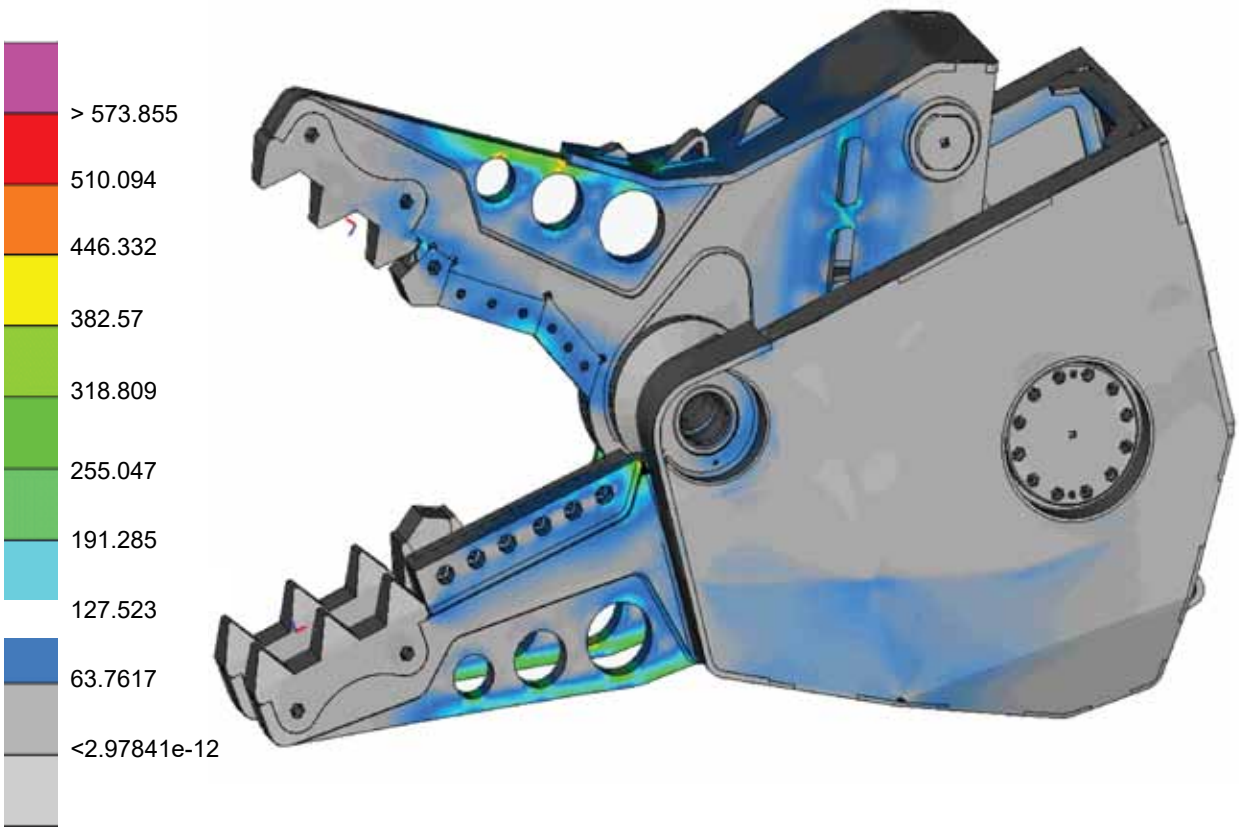

© Copyright Steck 01/2024 Ohne Gewähr ! Änderungen vorbehalten !

Abbruchscheren Long Front

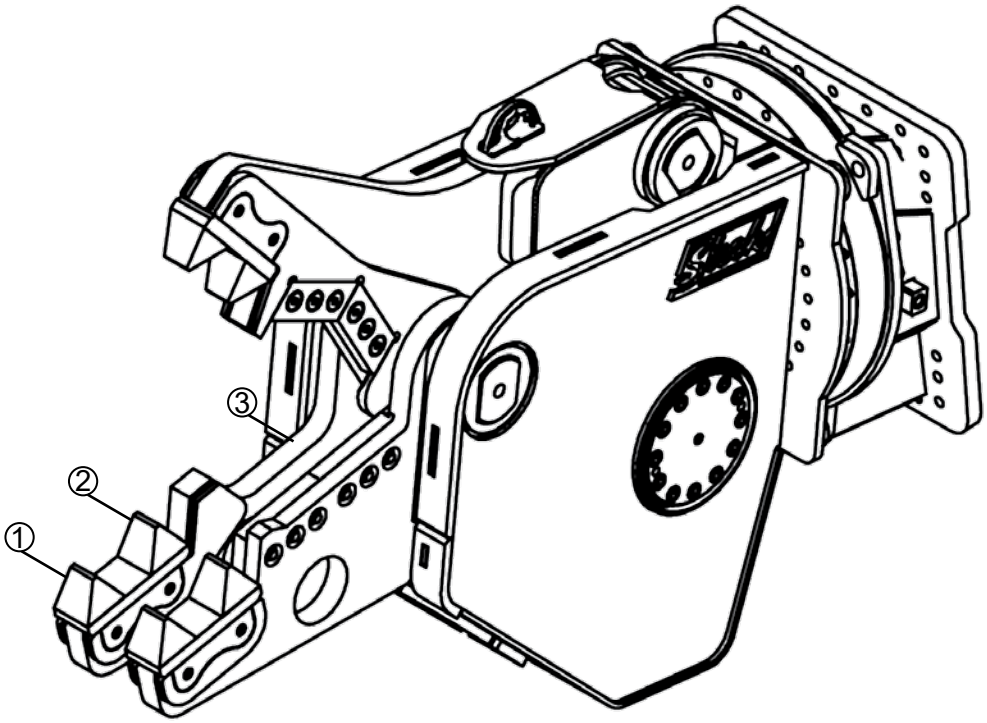

Technische Daten	S13U LF
Baggerdienstgewicht (t)	9 - 15
Gewicht, ohne Kopfplatte (kg)	**1.100**
Öffnen / Schließen (sek)	**1 - 1,78**
Öffnen / Schließen (l/min)	150 - 200
drehen (l/min)	20 - 40
Öffnen / Schließen P^{max} (bar)	350
drehen P^{max} (bar)	140
Gesamthöhe (mm)	2.050
Gesamtbreite (mm)	680
Maulöffnung (mm)	700
Maultiefe (mm)	680
Breite Unterbacke (mm)	300
Breite Oberbacke (mm)	70
Schneidlänge (mm)	300
Schließkraft Punkt 1 (t)	**65**
Schließkraft Punkt 2 (t)	**85**
Schließkraft Punkt 3 (t)	**140**

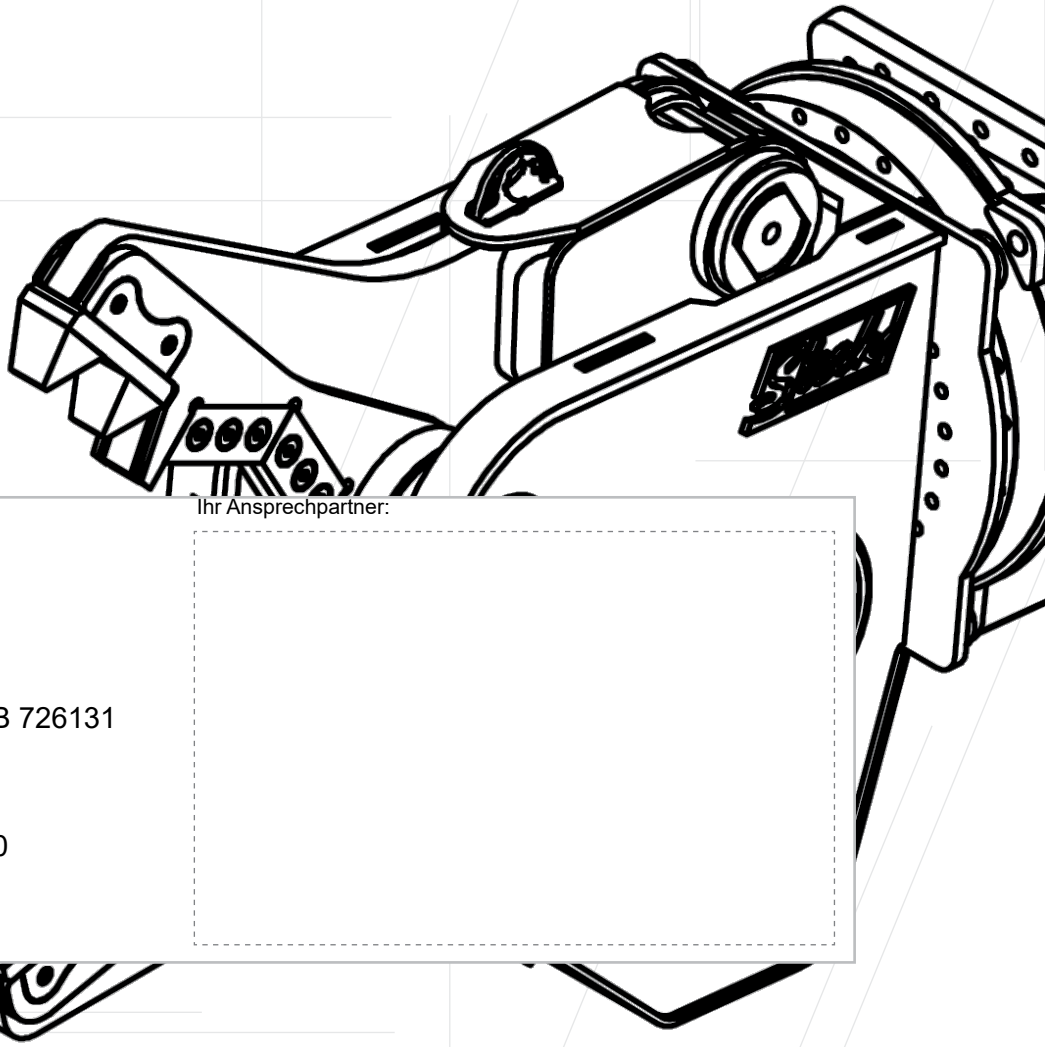

Steck Abbruchgeräte GmbH
Hauptstr. 20
D- 89192 Rammingen

Gerichtsstand: Ulm/ Donau HRB 726131
Ust.- ID Nr.: DE275269830
Tel. +49 (0) 7345 9123 - 0
Fax +49 (0) 7345 9123 - 20
E-Mail info@steck.de
Internet www.steck.de

Ihr Ansprechpartner:

© Copyright Steck 01/2024 Ohne Gewähr ! Änderungen vorbehalten !