# Anbauplatte passend zum Auslegeranbau

Hersteller:_____

Gerät:_____

Typ:_____

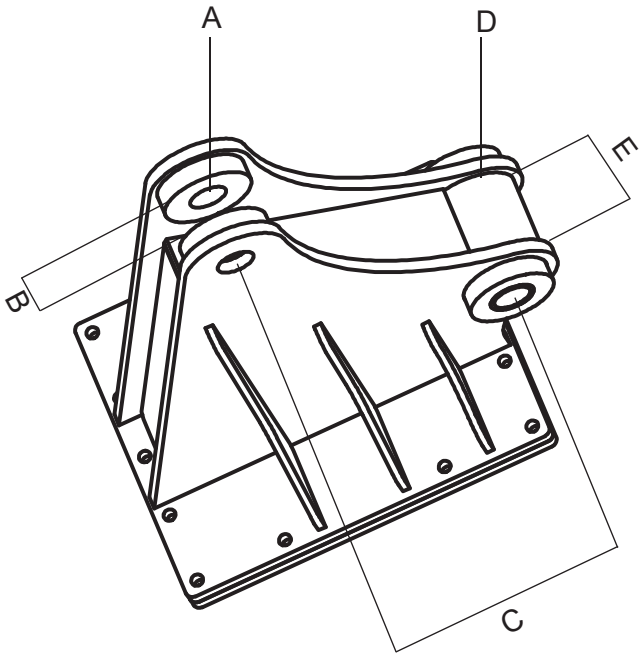


**Technische Daten**

| | |
|---|---|
| A Bolzen Ø (mm) | |
| D Bolzen Ø (mm) | |
| B Baubreite (innen)(mm) | |
| E Baubreite (innen)(mm) | |
| C Bolzenabstand (mm) | |
| Baggerklasse (t) | |

Datum Unterschrift