Anbauplatte passend zum System Liebherr SW 33 Likufix

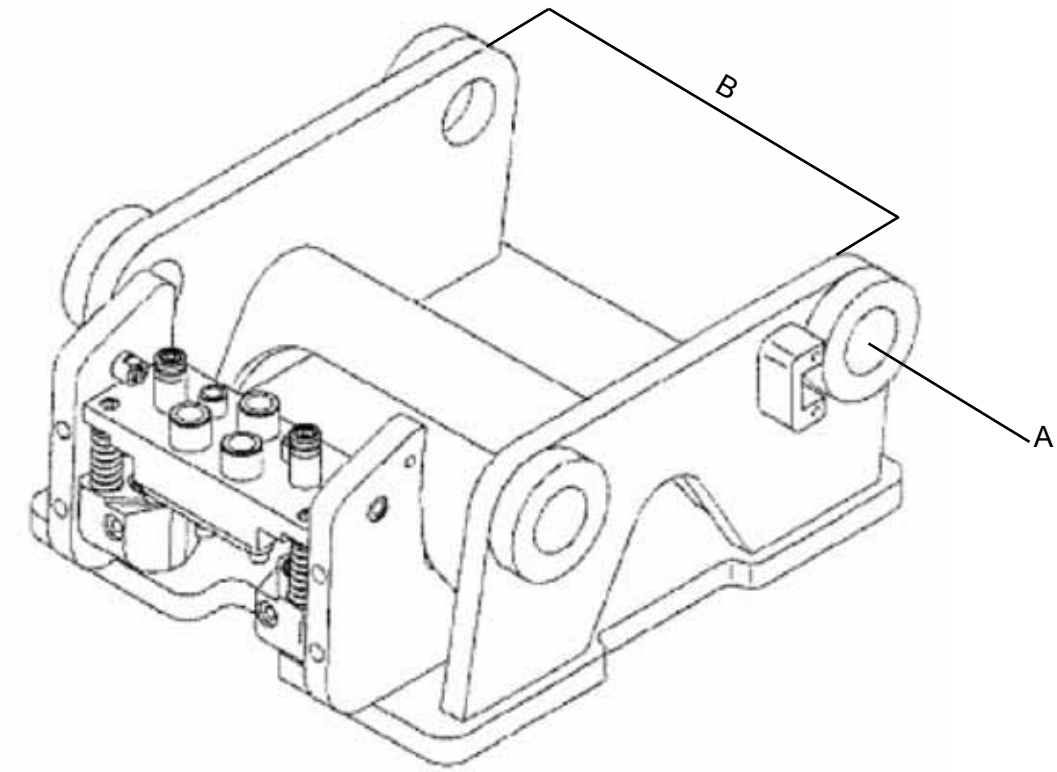

Technische Daten	SW 33 Likufix
A Bolzen Ø (mm)	60
B Baubreite innen (mm)	330
Baggerklasse (t)	11 - 22

Bohrbild für

Hersteller	
Gerät	
Typ	

Datum Unterschrift

© Copyright Steck 2020 Ohne Gewähr! Tel.+49 (0) 7345 9123 - 0 Fax+49 (0) 7345 9123 - 20 E-Mail info@steck.de www.steck.de