Anbauplatte passend zum System Liebherr SW 105

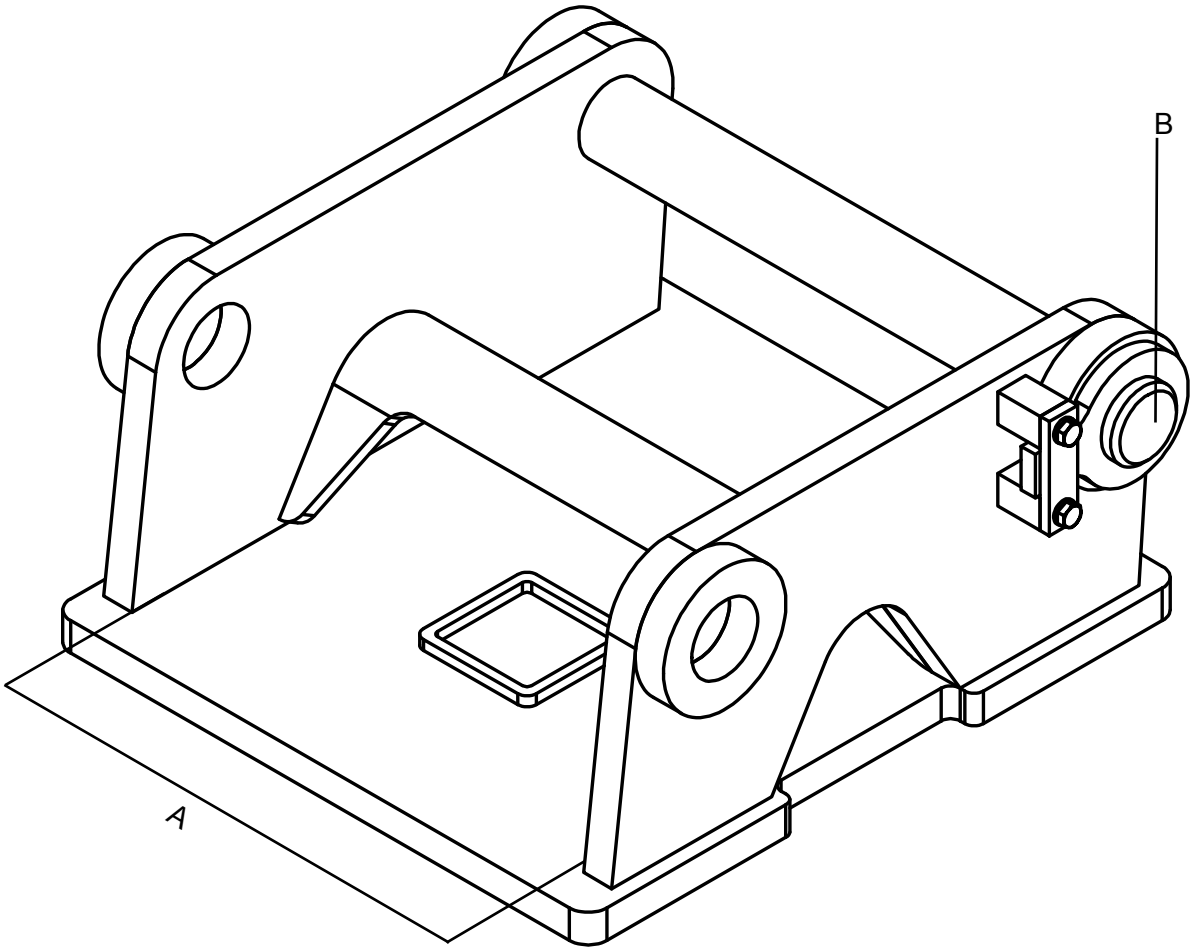

Technische Daten	SW 105
A Baubreite innen (mm)	1.050
B Bolzen Ø (mm)	
Baggerklasse (t)	

Bohrbild für	
Hersteller	
Gerät	
Typ	

Datum Unterschrift

© Copyright Steck 2019 Ohne Gewähr! Tel.+49 (0) 7345 9123 - 0 Fax+49 (0) 7345 9123 - 20 E-Mail info@steck.de www.steck.de