System - Greiferaufhängung innen

Hersteller:_____

Gerät:_____

Typ:_____

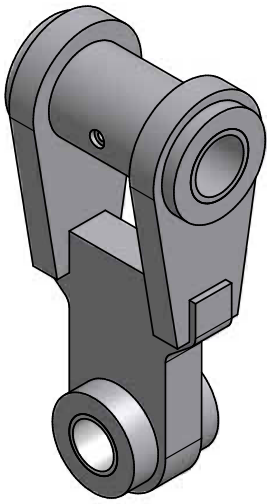

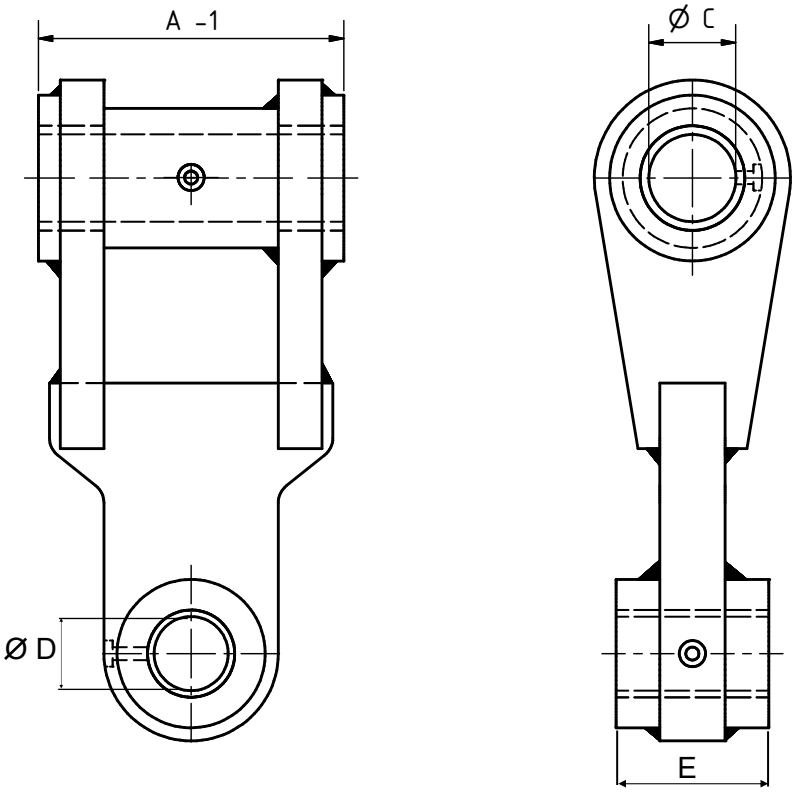

Technische Daten **innen - innen**

A Aufhängung aussen - baggerseitig (mm)	
C Bolzendurchmesser - baggerseitig (mm)	
D Bolzendurchmesser - geräteseitig (mm)	
E Aufhängung aussen - geräteseitig (mm)	

Datum Unterschrift