System - Greiferaufhängung aussen - aussen

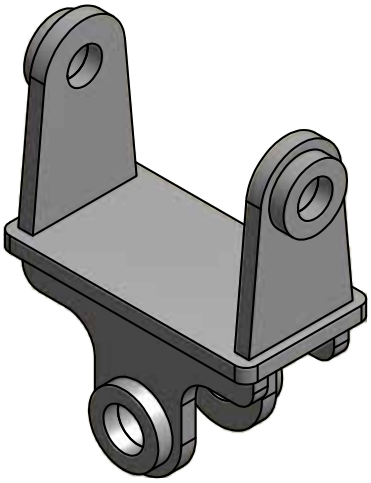

Hersteller:_____

Gerät:_____

Typ:_____

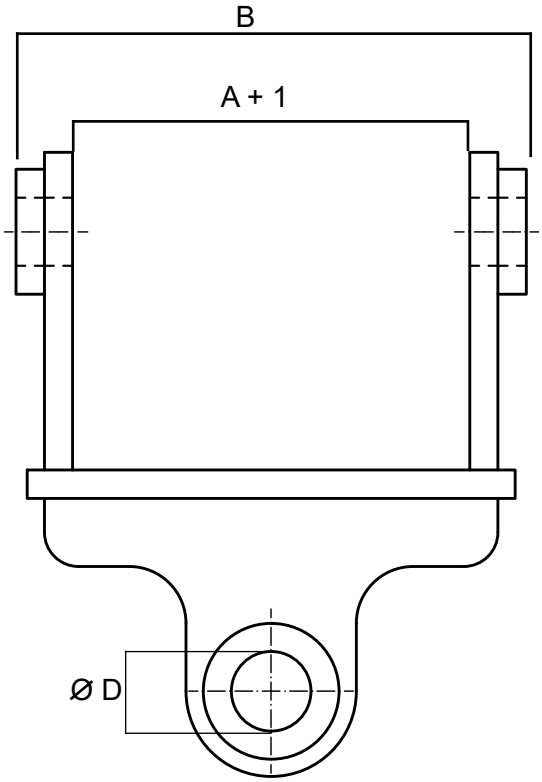

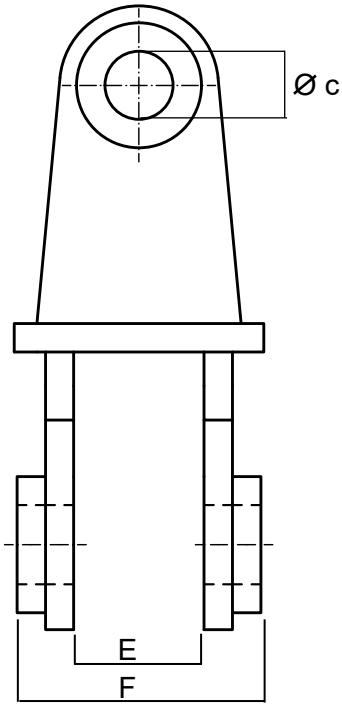

Technische Daten **aussen - aussen**

A Aufhängung innen - baggerseitig (mm)	
B Aufhängung aussen - baggerseitig (mm)	
C Bolzendurchmesser - baggerseitig (mm)	
E Aufhängung innen - geräteseitig (mm)	
F Aufhängung aussen - geräteseitig (mm)	
D Bolzendurchmesser - geräteseitig (mm)	

Datum Unterschrift

© Copyright Steck 2024 Ohne Gewähr! Tel.+49 (0) 7345 9123 - 0 Fax+49 (0) 7345 9123 - 20 E-Mail info@steck.de www.steck.de