Löffel 5 - 10t

Steck Abbruchgeräte

- Tieflöffel - TL
- Felslöffel - FTL
- Gesteinslöffel - GTL
- Vibrationslöffel - VTL

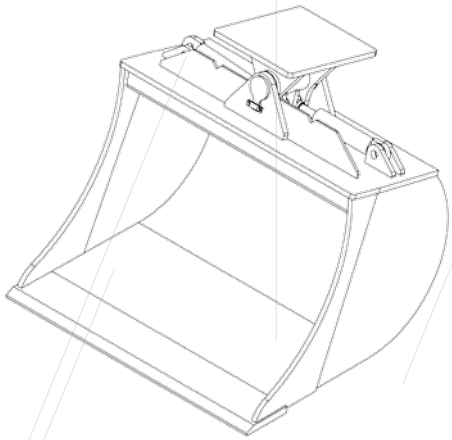

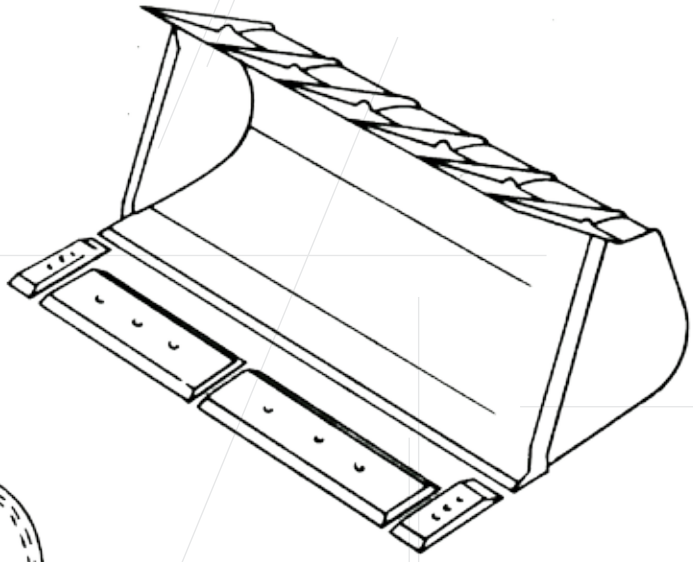

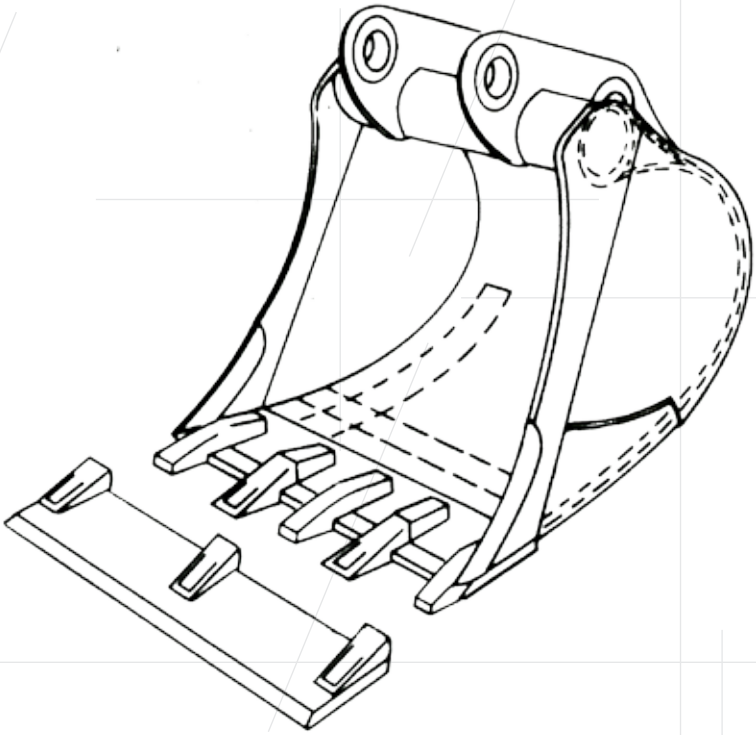

MADE IN Steck Gütesiegel GERMANY

Baggerdienstgewicht 5 - 10t

Tieflöffel

Halterung nach Kundenwunsch.

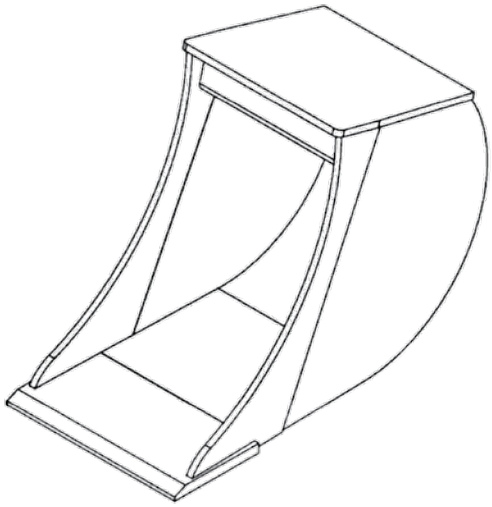

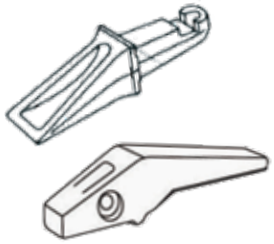

Bezeichnung	Baggerdienst-gewicht in t	Schnittbreite in mm	Seiten-schneiden in mm	Zähne	Messer aus Hardox 400 in mm	Inhalt in Liter
TL5.0-8.5-300	5 - 8,5	300	20	3		93
TL5.0-8.5-400	5 - 8,5	400	20	3		126
TL5.0-8.5-500	5 - 8,5	500	20	4		170
TL5.0-8.5-600	5 - 8,5	600	20	4		188
TL10-13-400	10 - 15	400	20	3	200 x 25	216
TL1014400	10 - 13	400	20	3	200 x 25	216

Tieflöffel schwenkbar

Halterung nach Kundenwunsch.

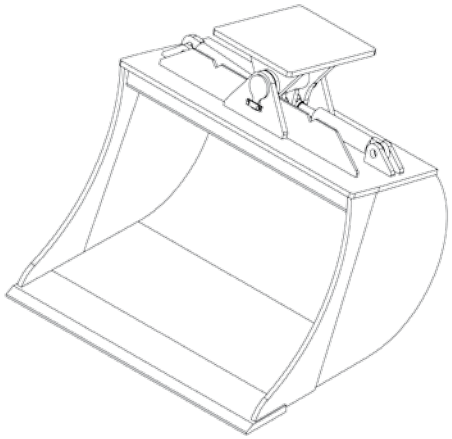

Schnittbreite in mm

Baggerdienst-gewicht in t	Anzahl Zylinder	Bodenschneide in mm	Inhalt in SAE/l / ca. Gewicht in kg					
			1000	1200	1400	1450	1600	1800
5 – 10	1	150 x 20		260/ 280	300/ 310			

© Copyright Steck 2019

Gesteinslöffel

Halterung nach Kundenwunsch.

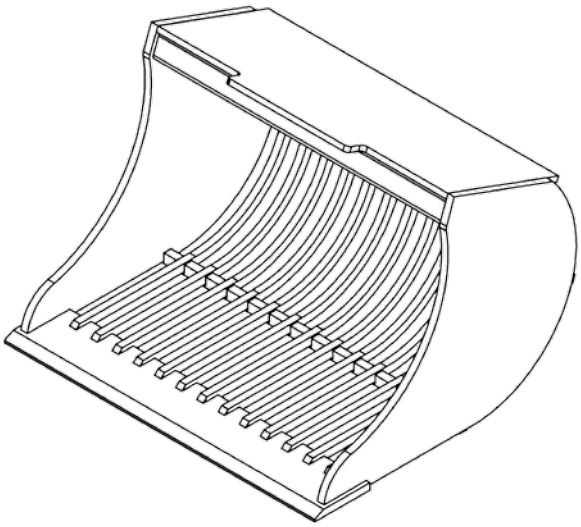

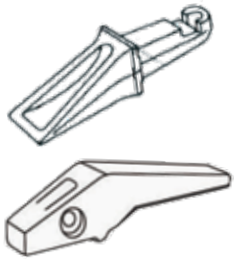

Bezeichnung	Baggerdienst-gewicht in t	Schnittbreite in mm	Stegabstand in mm	Messer in mm	Inhalt in l	Gewicht in kg
GTL5.5-8-800	5.5 - 8	800	50	20	217	207
GTL5.5-8-1000	5.5 - 8	1.000	50	20	217	271
GTL8-10-1000	8 - 10	1.000	50	20	369	288

Auch mit Unterschraubmesser oder Vorsteckmesser erhältlich

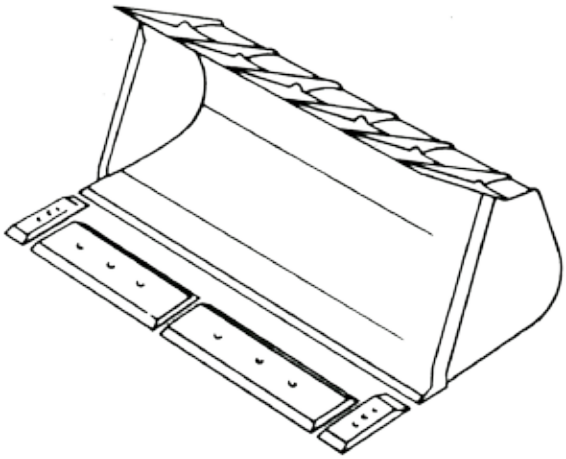

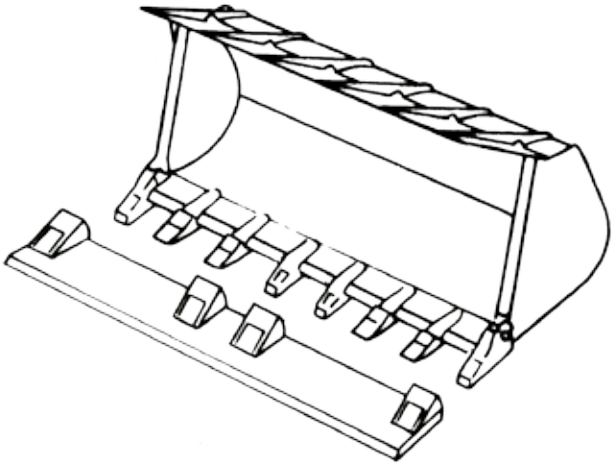

Löffelübersicht

Tieflöffel - TL

Anwendung:
- Für mittlere Ausbrechkräfte
- Einsatz bei allen gewöhnlichen Baggerarbeiten

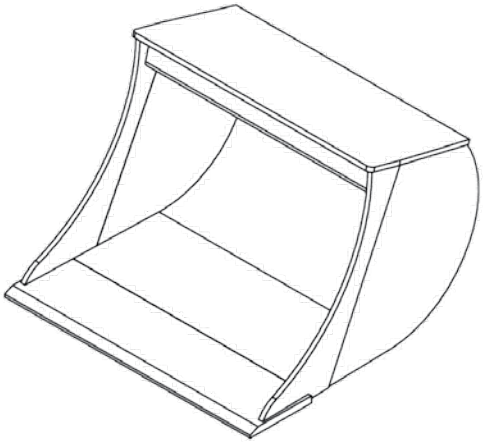

Tieflöffel schwenkbar

Anwendung:
- Für mittlere Ausbrechkräfte
- Einsatz bei allen gewöhnlichen Baggerarbeiten

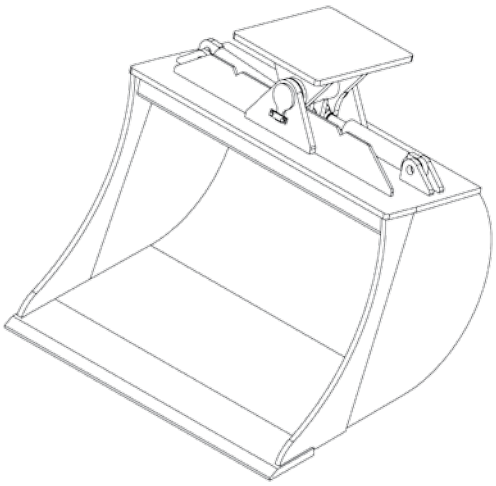

Felstieflöffel- FTL

Anwendung:
- Einsätze mit hohen Losbrech. Ausbrech und Reißkräften
- Zum Ausheben und verladen von harten Böden und Felsgestein.

Halterung nach Kundenwunsch.

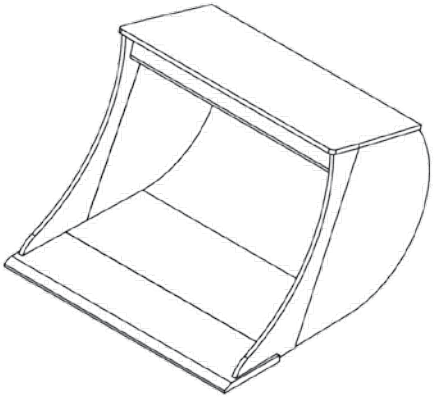

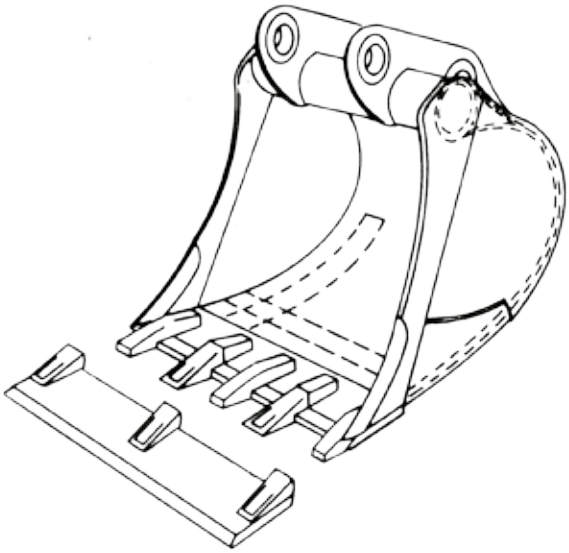

© Copyright Steck 2019

Gesteinslöffel- GTL

Anwendung:

- Einsätze mit hohen Losbrech. Ausbrech und Reißkräften;
- zum Ausheben und verladen von harten Böden und Felsgestein.

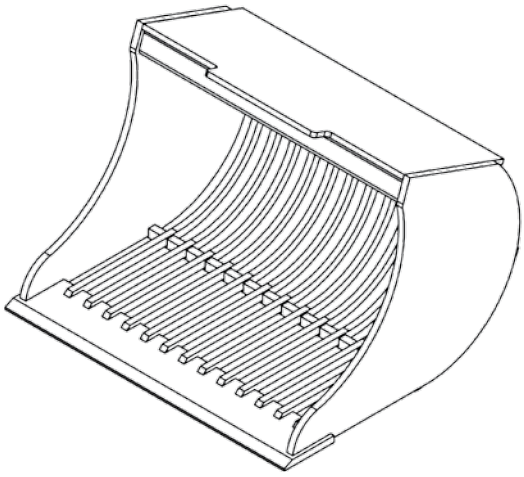

Vibrationslöffel

Anwendung:

- Löffel übernimmt Siebvorgang, Bagger muss nicht schütteln

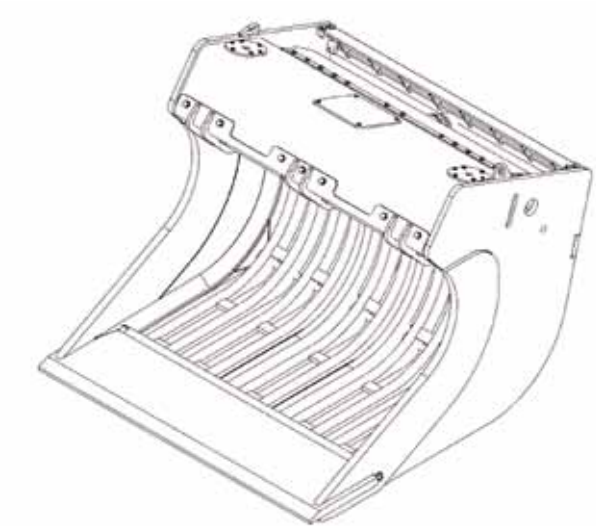

Auch mit Unterschraubmesser oder Vorsteckmesser erhältlich

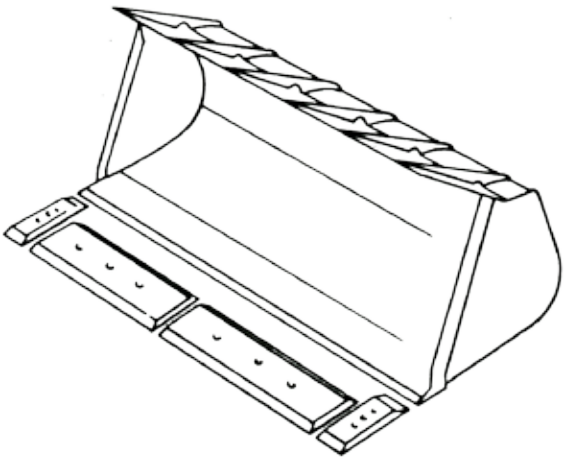

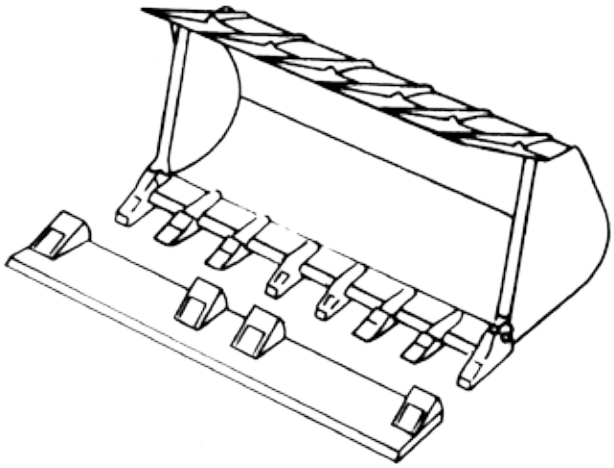

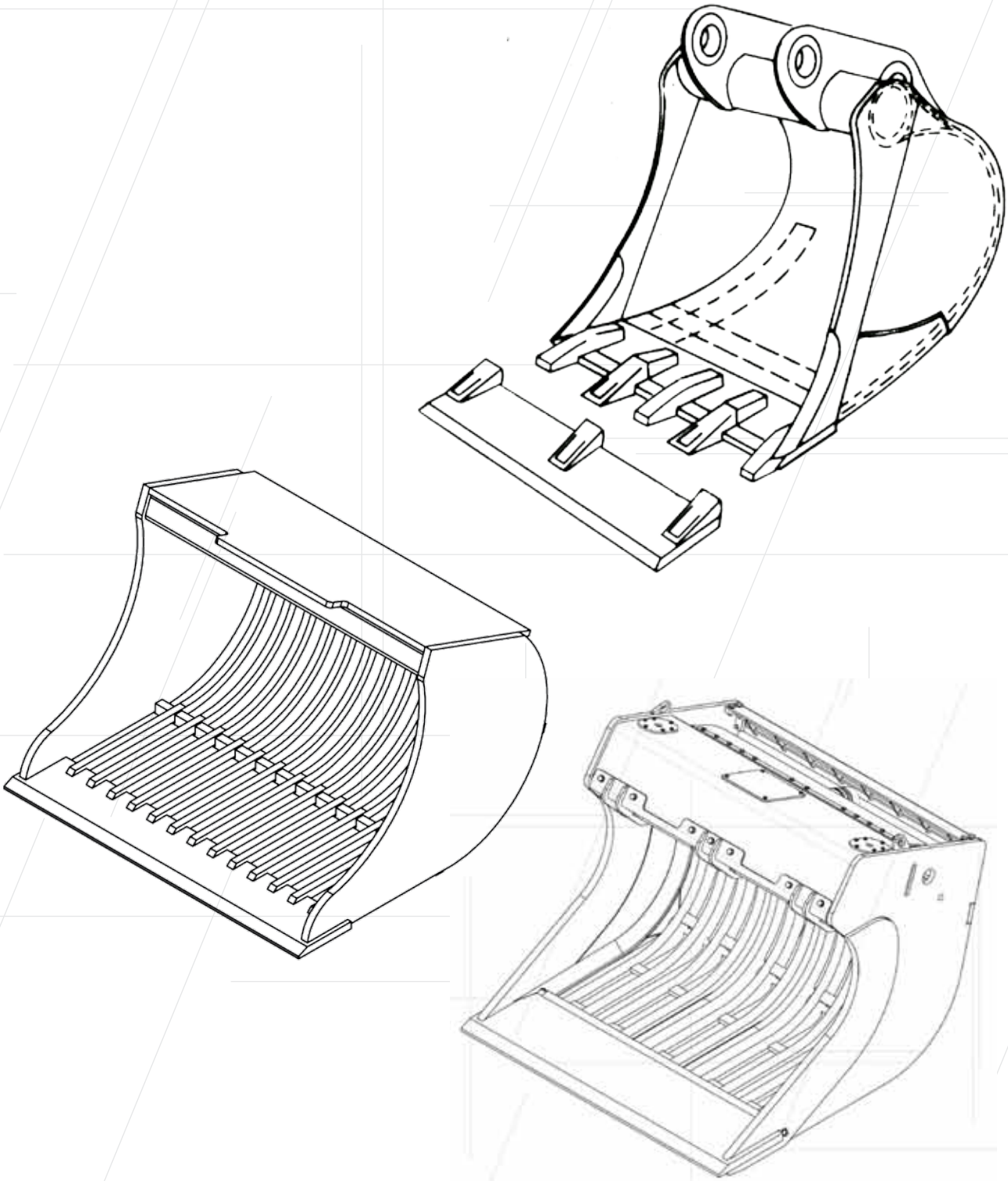

Steck Abbruchgeräte GmbH
Hauptstr. 20
D- 89192 Rammingen

Gerichtsstand: Ulm/ Donau HRB 726131
Ust.- ID Nr.: DE275269830
Tel. +49 (0) 7345 9123 - 0
Fax +49 (0) 7345 9123 - 20
E-Mail info@steck.de
Internet www.steck.de

Ihr Ansprechpartner:

© Copyright Steck 2019