Steck
Abbruchgeräte

Pulverisierer

P32R Long Front

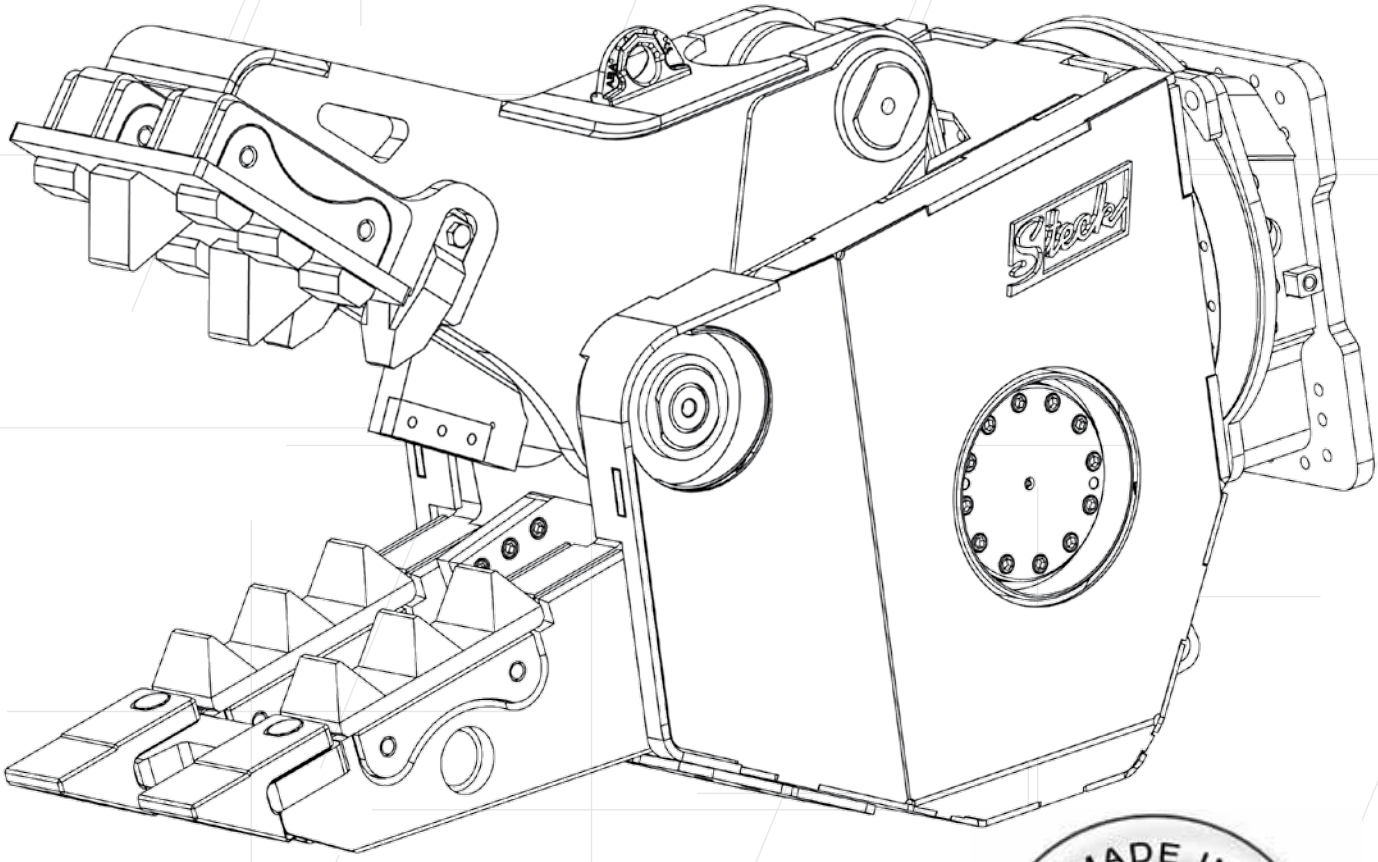

MADE IN
Steck
Gütesiegel
GERMANY

Abbruchtechnik von Steck:

Innovative Technik mit durchdachter Typenbezeichnung.

1 2 3

P 32 R

Long Front

4

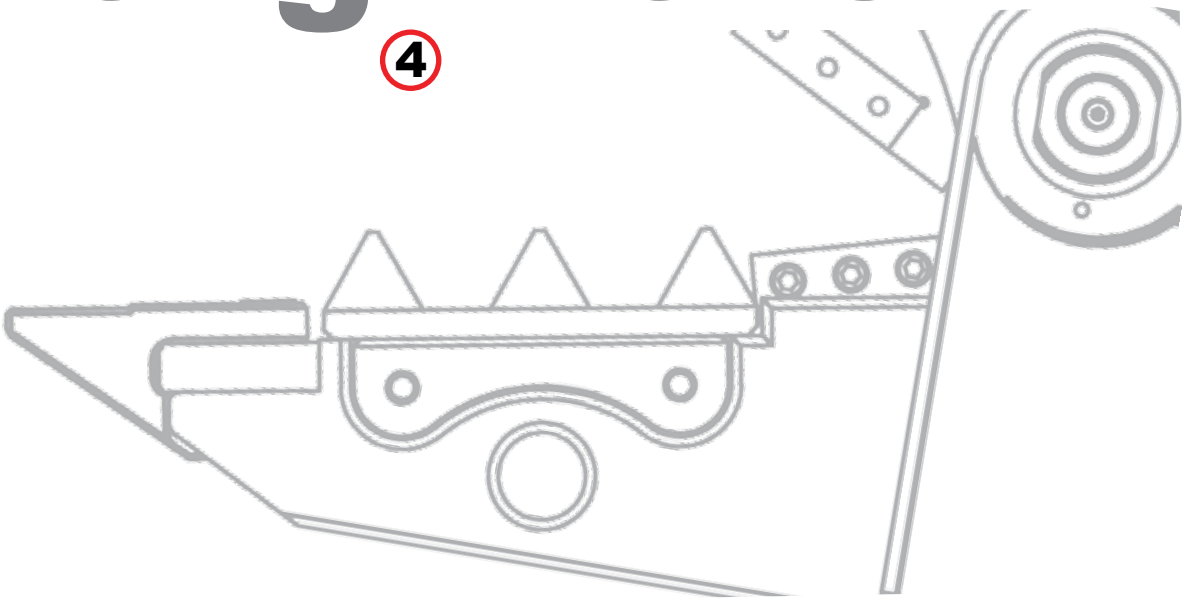

1 Abkürzung Gerätetyp, erster Buchstabe der englischen Bezeichnung: **P**ulverizer (Pulverisierer)

2 Eigengewicht in Tonnen, multipliziert mit 10, gerundet

3 Optionale Zusatzangabe: **U**niversal (Universalgebiss)
Rotating (rotierend, drehbar)

4 Besonders geeignet für Long- Front- Bagger

Abbildungen können abweichen! © Copyright Steck 01/2024

Steck
Abbruchgeräte

Der drehbare Long Front Pulverisierer von Steck

- entwickelt für die Trennung von Armierungseisen vom Beton
- mit hydraulischer Dreheinheit
- Kostenreduzierung der Investition
- Höhere Produktivität

überzeugen durch:

Schnelle Zykluszeiten

- Speziell angepasstes Eilgangventil
- optimierter Kraftverlauf
- Großdimensionierte Hydraulik-komponenten
- Rückstaufreier Ölkreislauf im Pulverisierer

Einfache Handhabung

- niedriges Eigengewicht
- hohe Schließkraft
- optimierter Lastschwerpunkt
- Gewichtsreduzierung um mehr als 20%
- Zahnplatte individuell wechselbar in Form und Eigenschaften

Wartungsfreundlich

- auswechselbare Verschleißteile
- Brechzähne und Messer drehbar
- Schutz der Scherenarme durch zusätzlichen Seitenschutz
- Modulare Bauweise
- Zentraler Schmierpunkt für alle Schmierstellen
- Optional mit Zentralschmieranlage
- Wechseln der Verschleißteile auf der Baustelle möglich

Langlebig

- integrierter Zylinderschutz im Pulverisiererarm
- Verschleißteile aus speziellen hoch-verschleißfesten Gussteilen
- Pulverisiererarme mit Seitenverschleiß-schutz
- Kolbenstange und Lagerauge aus einem Stück gefertigt
- neue innovative formschlüssige Konstruktion
- Reduzierung der Punktbelastungen um mehr als 40%
- Krafterhöhung durch Verlagerung des Drehpunkts

Verbesserung der Schließkräfte

- 25% höhere Schließkraft
- kraftvoller Hydraulikzylinder
- Optimierung des Kräfteverlaufs
- Ideale Kraftübertragung in Verbindung mit der Konstruktion

Abbildungen können abweichen! © Copyright Steck 01/2024

Neuartiger Aufbau der Pulverisierer Long Front:

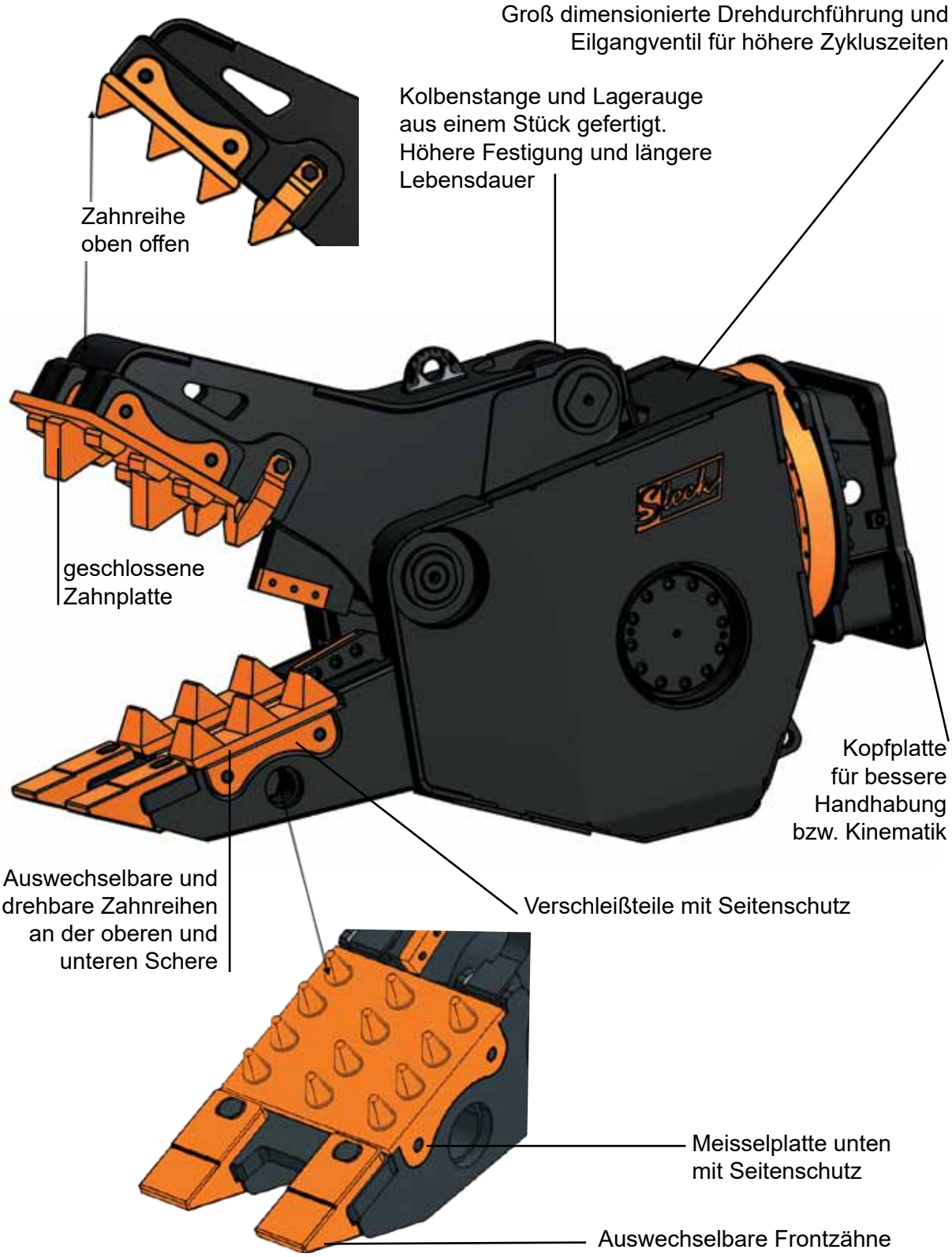

Pulverisierer Long Front

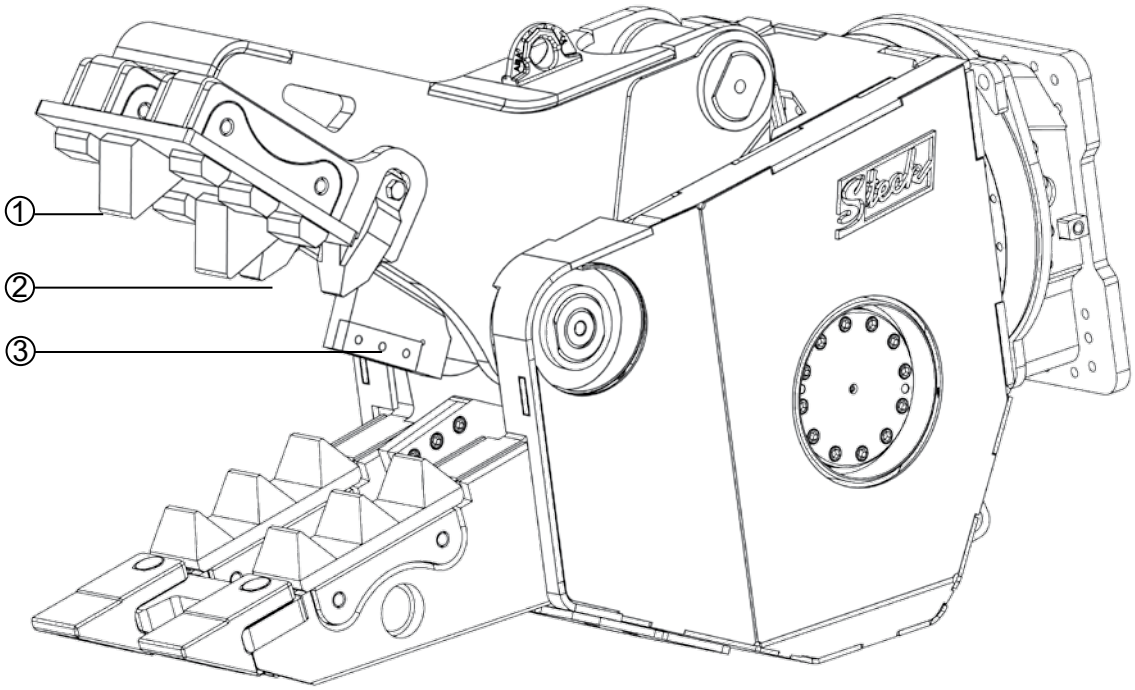

Technische Daten	P32R- LF
Baggerdienstgewicht (t)	30 - 45
Gewicht, ohne Kopfplatte (kg)	**3.180**
Öffnen / Schließen (sek)	**2,6 - 2**
Öffnen / Schließen (l/min)	200 - 500
drehen (l/min)	40 - 60
Öffnen / Schließen P^{max} (bar)	350
drehen P^{max} (bar)	140
Gesamthöhe (mm)	2.440
Gesamtbreite (mm)	720
Maulöffnung (mm)	1.000
Maultiefe (mm)	945
Breite Unterbacke (mm)	525
Breite Oberbacke (mm)	400
Schneidlänge (mm)	250
Schließkraft Punkt 1 (t)	**140**
Schließkraft Punkt 2 (t)	**173**
Schließkraft Punkt 3 (t)	**368**

Abbildungen können abweichen! © Copyright Steck 01/2024

Steck
Abbruchgeräte

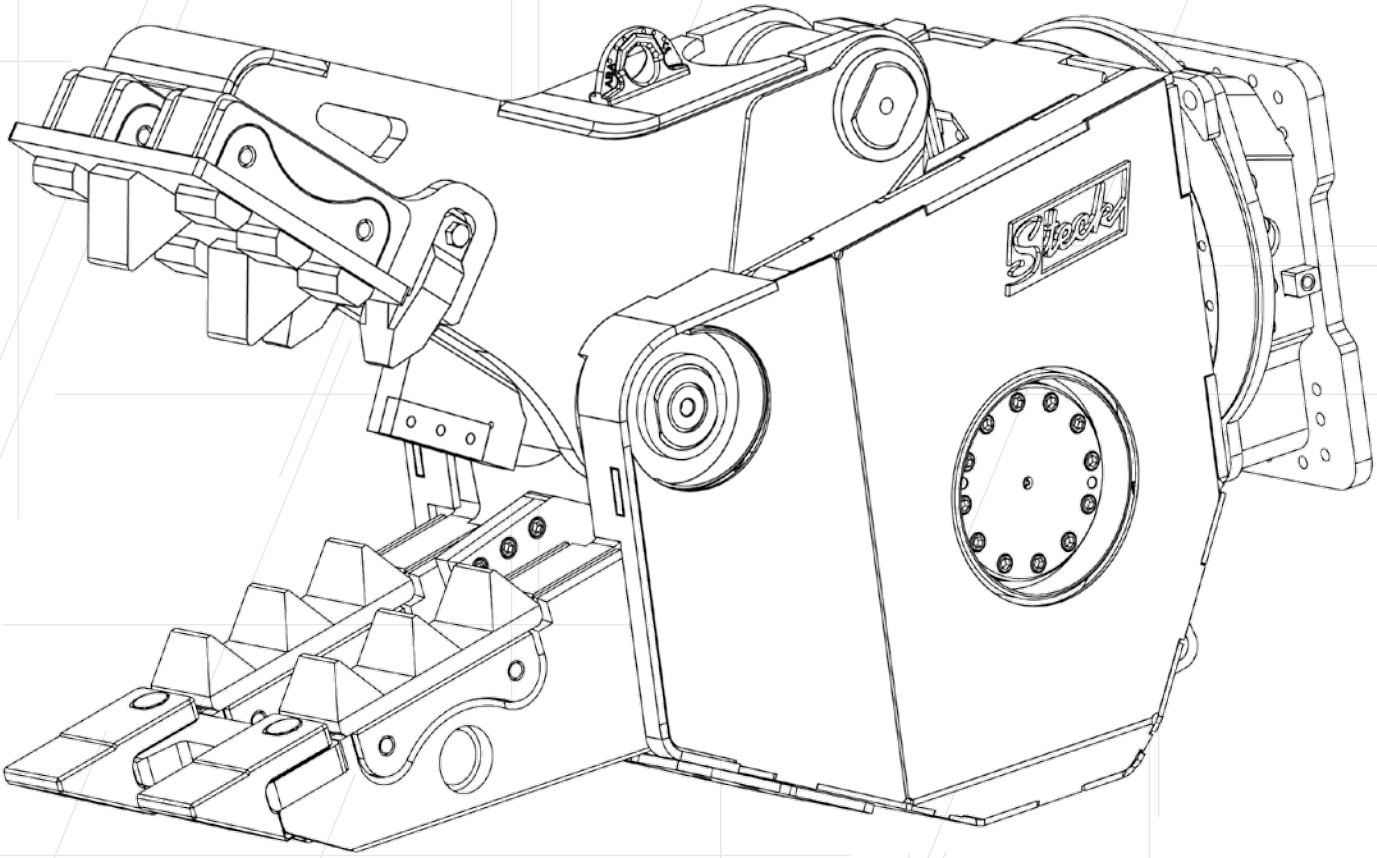

Ihr Ansprechpartner:

Steck Abbruchgeräte GmbH
Hauptstr. 20
D- 89192 Rammingen

Tel. +49 (0) 7345 9123 - 0
Fax +49 (0) 7345 9123 - 20
E-Mail info@steck.de
Internet www.steck.de

Abbildungen können abweichen! © Copyright Steck 01/2024