Steck
Abbruchgeräte

Schrottscheren S44I

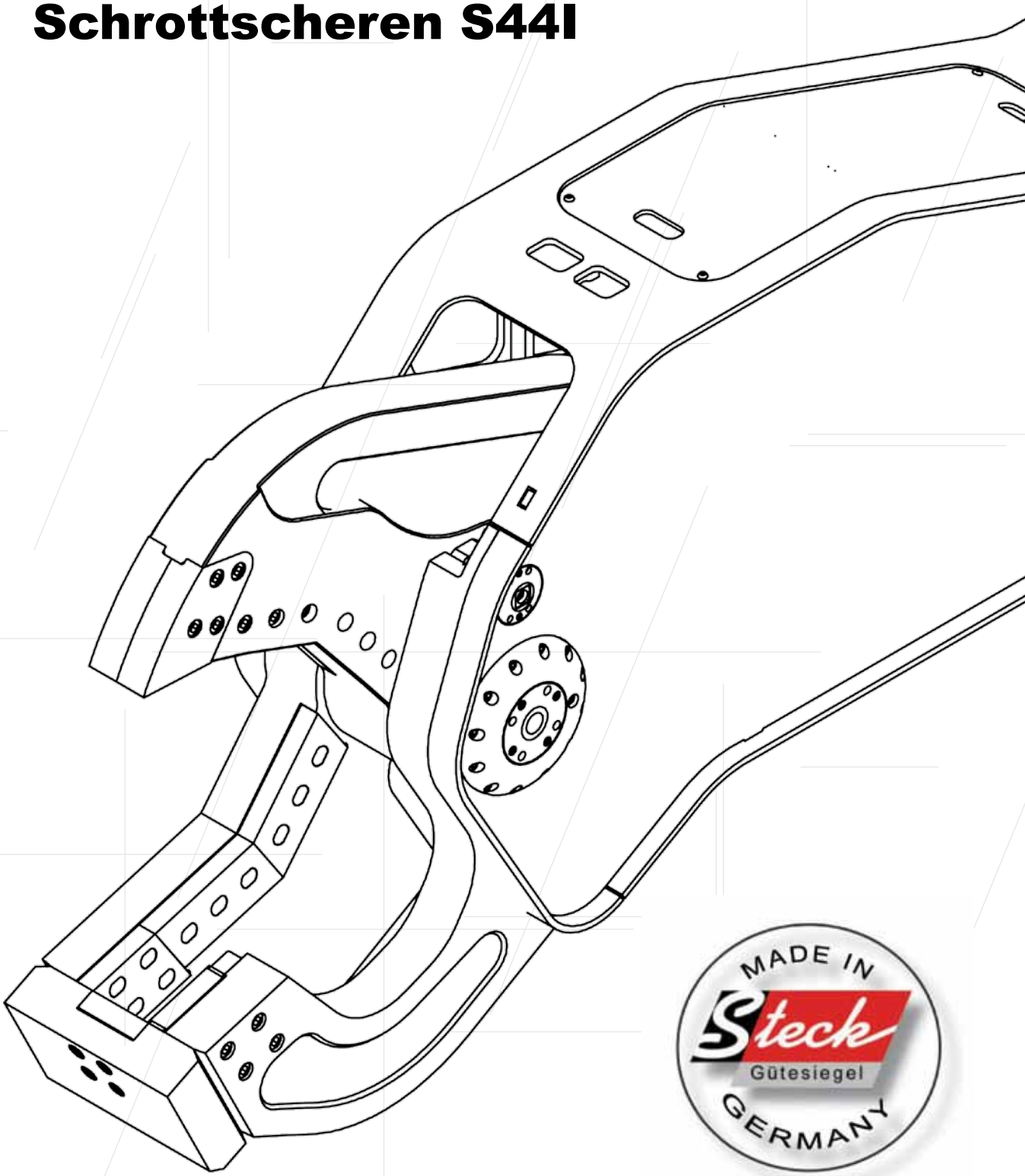

MADE IN Steck Gütesiegel GERMANY

Die Schrottscheren von Steck

überzeugen durch:

Schnelle Zykluszeiten

- extrem große Drehdurchführung
- speziell angepasstes Eilgangventil
- großdimensionierte Hydraulik-komponenten
- rückstaufreier Ölkreislauf an der Schere

Verbesserung der Schneidkräfte

- 20% höhere Schließkraft
- Kraftvoller Hydraulikzylinder
- Optimierung des Kräfteverlaufs
- Ideale Kraftübertragung in Verbindung zur Scherenkonstruktion

Wartungsfreundlich

- auswechselbare Verschleißteile
- Messer drehbar
- aufgeschraubtes Frontmesser
- einfach einstellbare Scherenarmführung

Langlebig

- Verschleißteile aus extrem verschleiß-festem Material
- geschützter Zylinder, da im Scheren - köper integriert
- spezielle Lagerung der Hauptachse

Einfache Handhabung

- Gewichtsreduzierung um mehr als 15%
- optimierter Lastschwerpunkt
- Kopfplatte wählbar gerade oder schräg

MADE IN Steck Gütesiegel GERMANY

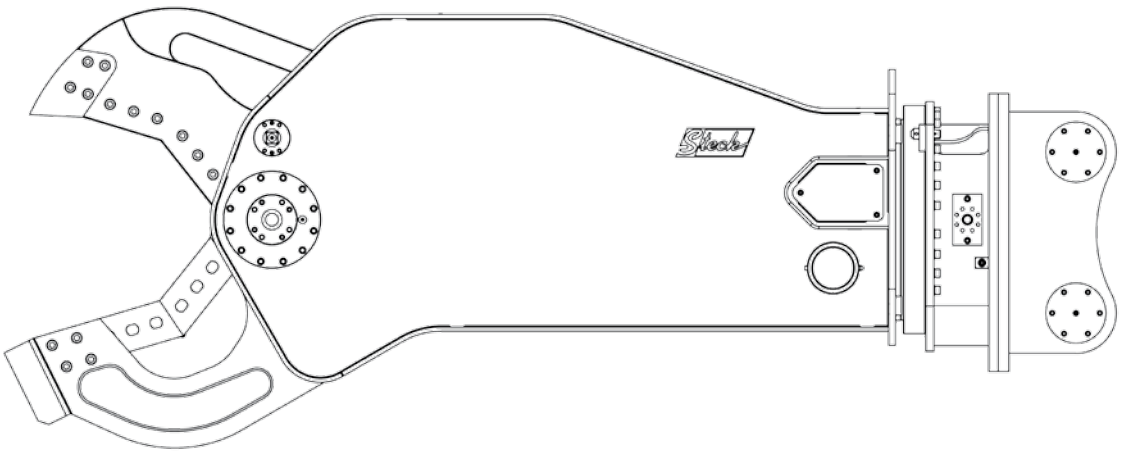

© Copyright Steck 01/2024

Verbesserte Schneidkraft durch:

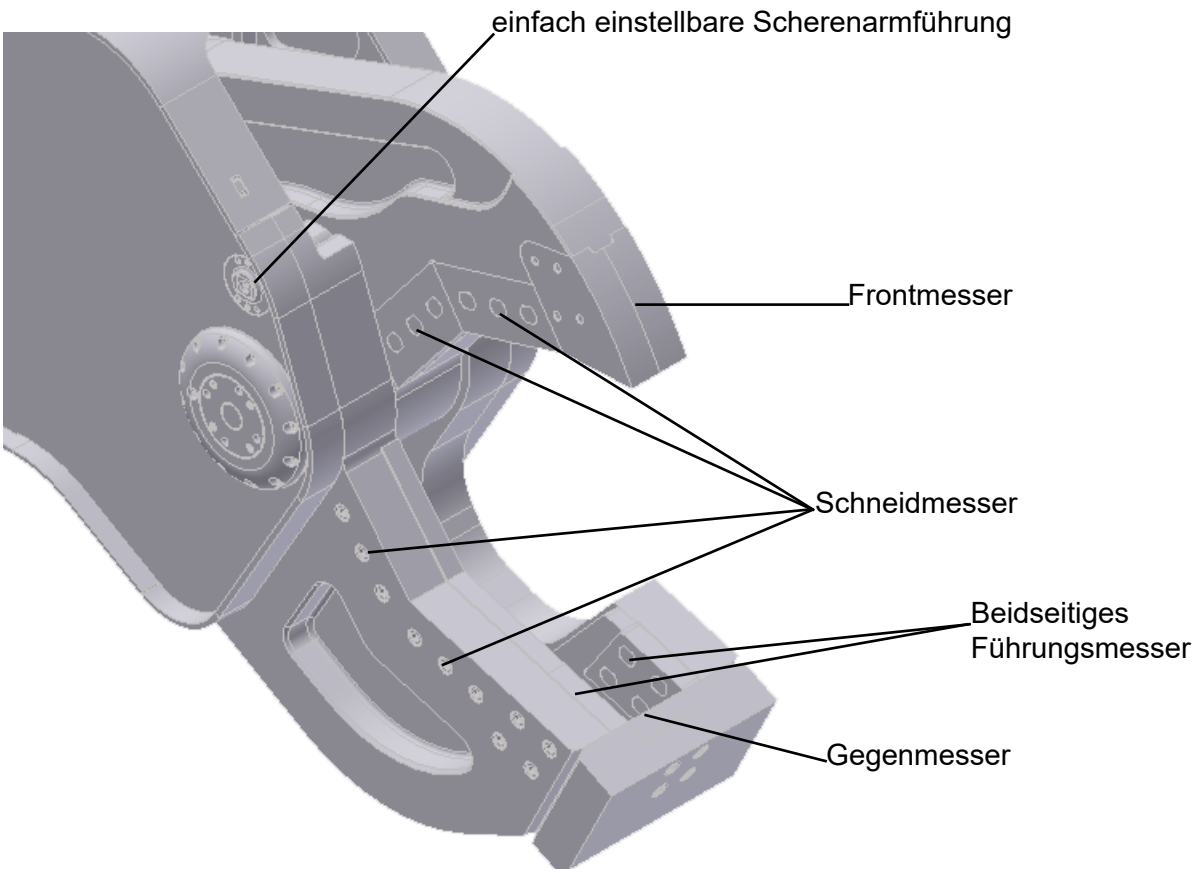

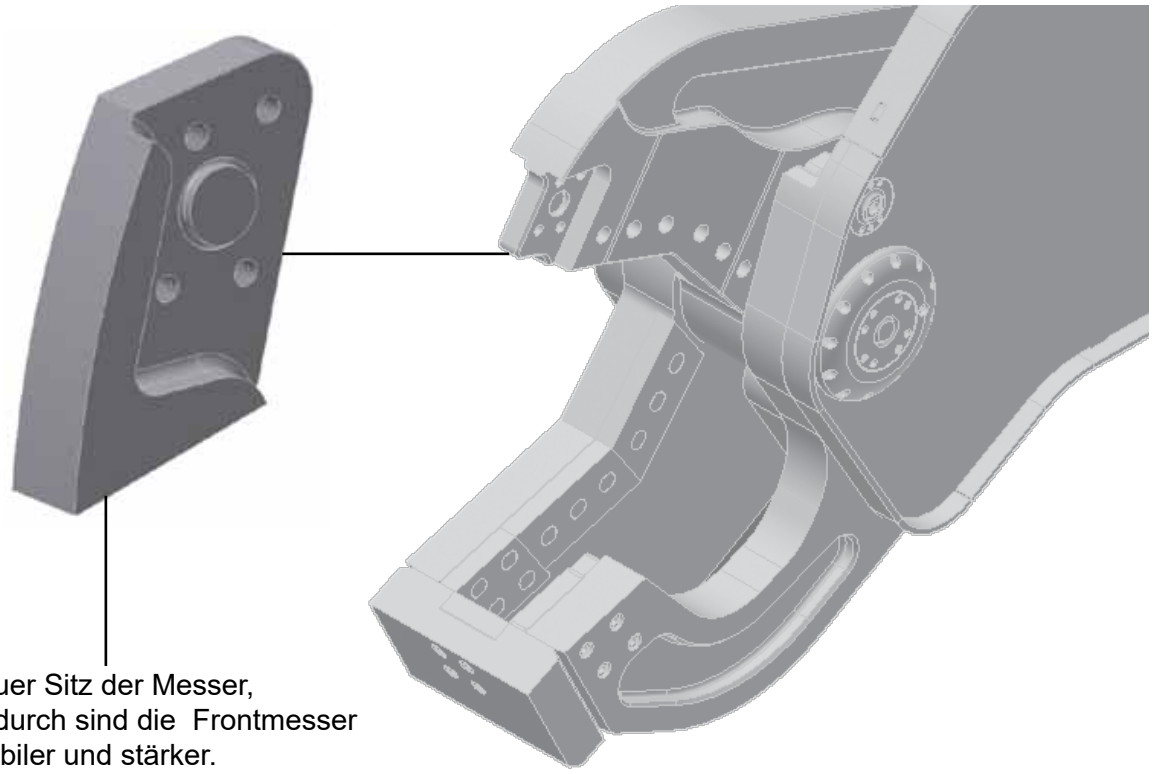

neuer Sitz der Messer,
dadurch sind die Frontmesser
stabiler und stärker.

Schrottscheren S44I

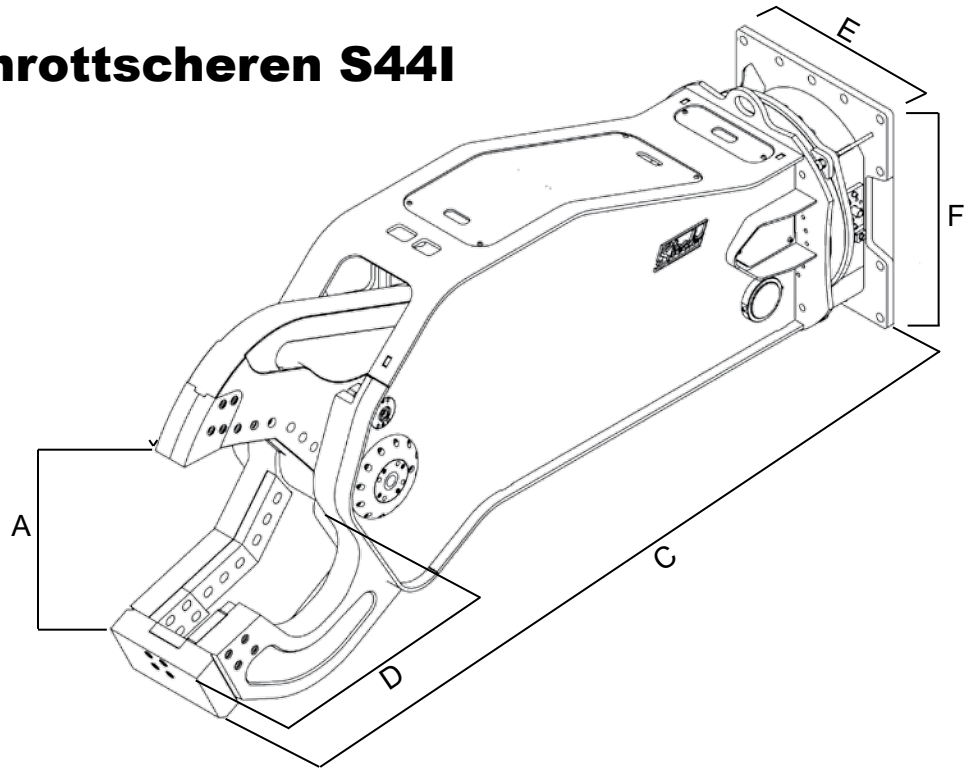

Technische Daten	S44I
Baggerdienstgewicht, Stiel (t)	42
Baggerdienstgewicht, Ausleger (t)	26
Gewicht, ohne Kopfplatte (kg)	4.600
A - Maulöffnung (mm)	730
C - Gesamtlänge (mm)	3.770
D - Maultiefe (mm)	750
E - Gesamtbreite (mm)	830
F - Gesamthöhe (mm)	1.385
Schneidlänge (mm)	750
Schließkraft Punkt G (kN)	10.317
Schließkraft Punkt G (t)	1.052
Schnitte (pro min)	4,5 / 4,9
Öffnen / Schließen P^{max} (bar)	380
drehen P^{max} (bar)	100 - 110
drehen (l/min)	25
Öffnen / Schließen (l/min)	300 / 350

Schneidleistung		S44I
●	Profil (mm)	85
O	Profil (mm)	406
⊥	Profil (mm)	457
H	Profil (mm)	305
▬	Profil (mm)	19

© Copyright Steck 01/2024

Steck
Abbruchgeräte

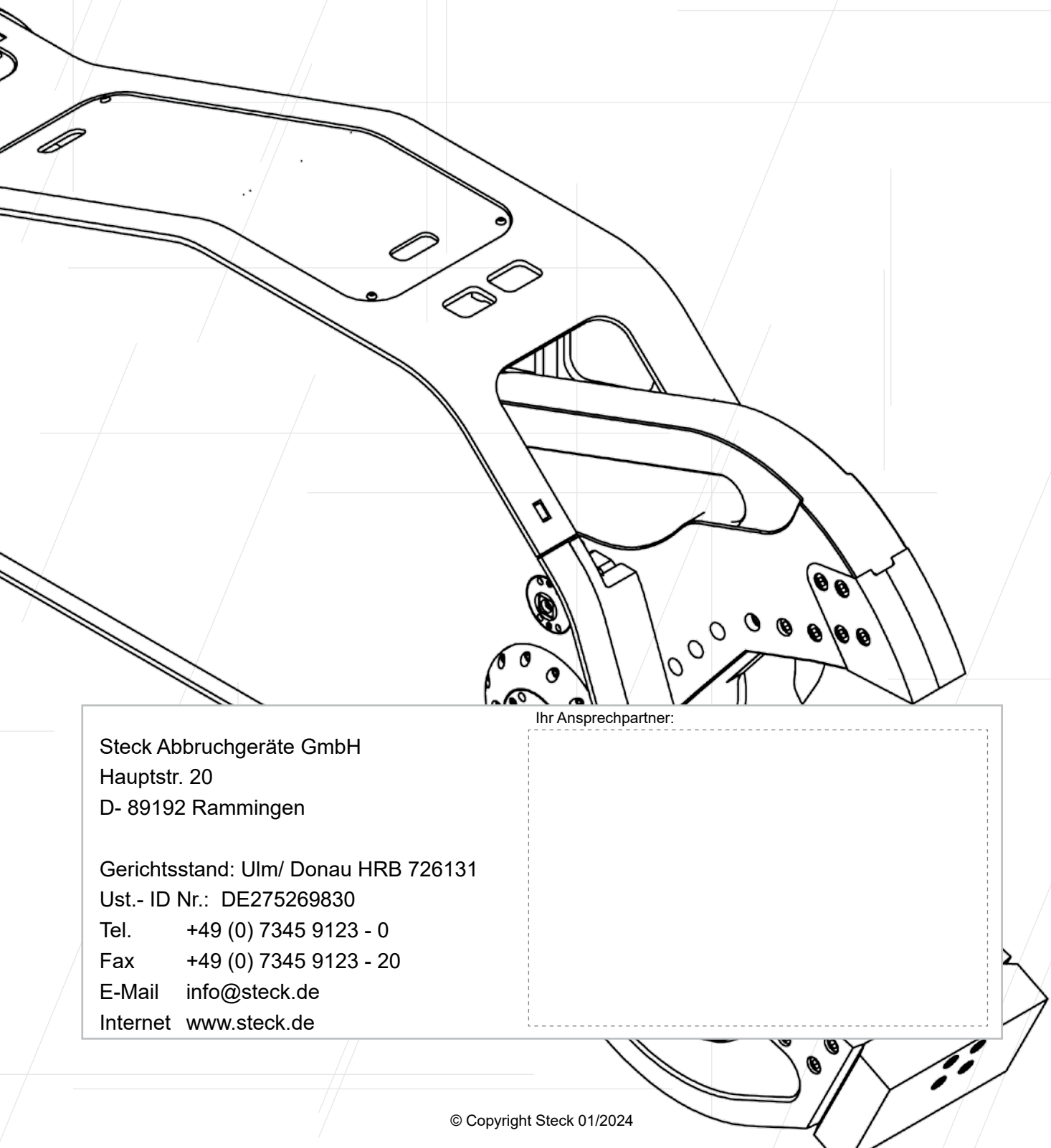

Steck Abbruchgeräte GmbH
Hauptstr. 20
D- 89192 Rammingen

Gerichtsstand: Ulm/ Donau HRB 726131
Ust.- ID Nr.: DE275269830
Tel. +49 (0) 7345 9123 - 0
Fax +49 (0) 7345 9123 - 20
E-Mail info@steck.de
Internet www.steck.de

Ihr Ansprechpartner:

© Copyright Steck 01/2024